Panzerspähwagen P 204 (f)
(железнодорожный)
Германский бронеавтомобиль IIMB

Самым массовым и совершенным французским бронеавтомобилем IIMB был AMD-35. Он был разработан компанией «Панар» в качестве разведывательной машины для кавалерии.

Серийное производство началось в 1934 г. Машина получила обозначение Panhard 178. Бронеавтомобили имели заднее расположение двигателя и привод на все колеса. Главное вооружение составляла 25-мм противотанковая пушка. Всего до 1940 г. была произведена 551 машина.

В составе кавалерийских частей французской армии Panhard 178 приняли участие в боевых действиях весной 1940 г. Более 200 машин были захвачены германской армией и под обозначением Pz.späh.204 (f) использовались в полевых войсках. 43 машины были переделаны в бронедрезины для бронепоездов BP 42.

Тактико-технические характеристики бронедрезины Panzerspähwagen P 204 (f)

Боевая масса, т	8,5
Экипаж, чел.	4
Длина, мм	4790
Ширина, мм	2010
Высота, мм	2795
База, мм	3120
Колея, мм	1510
Толщина брони, мм:	13-16
Двигатель	Panhard, 4-цил., 6,3 л, 105 л.с.
Максимальная скорость, км/ч	72
Запас хода, км	300
Вооружение	1 25-мм пушка, 1 7,5-мм пулемет

ВНИМАНИЕ!

Перед сборкой внимательно прочитать руководство по монтажу. Каждая деталь пронумерована. Соблюдать последовательность монтажа. Необходимые рабочие инструменты: нож и напильник для зачистки деталей; резиновая лента, клейкая лента и зажимы для сушки белья для прижимания склеиваемых деталей. Детали из пластика очистить в растворе мягкого моющего средства и высушить на воздухе для того, чтобы краска и переводные картинки лучше прилипали. Перед приклеиванием проверить, подходят ли детали; клей наносить экономно. Хром и краску удалить с поверхностей склеивания. Небольшие детали покрасить перед тем, как они будут удалены из рамок. Краску необходимо хорошо просушить, только после этого продолжать сборку. Каждую соответствующую переводную картинку отдельно вырезать и примерно на 20 секунд окунуть в теплую воду. На обозначенном месте картинку отделить от бумаги и прижать промокательной бумагой.

Panzerspähwagen P 204 (f)
Railway
WWII German Armoured Vehicle

The most numerous and perfect WWII French armoured vehicle was the AMD-35. It was designed by Panhard Company as reconnaissance vehicle for cavalry.

It's serial production was launched in 1934. It was named Panhard 178. Those vehicles had rear engines and all-wheel drive. Their main armament was the 25 mm anti-tank gun. There were produced 551 vehicles up to 1940.

As part of the French Army cavalry units Panhard 178 took part in combats in the spring of 1940. More than 200 vehicles were captured by the German army and under the designation Pz.späh.204 (f) used in the Wehrmacht. 43 vehicles were converted to railcars for BP 42 armoured trains.

Tactical and Technical Specifications of Panzerspähwagen P 204 (f) Railway Car

Combat weight, t	8,5
Crew, men	4
Length, mm	4790
Width, mm	2010
Height, mm	2795
Wheelbase, mm	3120
Track, mm	1510
Armor, mm	13-16
Engine	Panhard, 4 cyl., 6,3 l, 105 hp
Max. Speed, km/h	72
Range, km	300
Armament	1x25 mm gun, 1x7,5 mm machine gun

CAUTION!

Read the instructions thoroughly prior to assembly. Each component is numbered. Adhere to specified sequence of assembly. Tools required: knife and file for removal of components from frame; rubber bond, adhesive tape and clothes pegs for clamping components together after applying adhesive. Clean plastic components in a mild detergent solution and allow to air-dry so that paint and transfers adhere better. Prior to applying adhesive, check to see whether the components fit together; apply adhesive sparingly. Remove chrome and paint from the contact surfaces. Paint small components before removing them from the frame. Allow paint to dry well, and only then continue to assemble. Cut out each transfer individually and immerse in warm water for approx. 20 seconds. Slide transfer off paper and into designated position, then press on with blotting paper.

ИСПОЛЬЗУЕМЫЕ КРАСКИ / USED COLORS:

	Revell	Tamiya		
A	105	XF2	Белый, матовый	Flat White
B	108	XF1	Черный, матовый	Flat Black
C	188	XF60	Темно-желтый, матовый	Dark Yellow
D	139	XF58	Оливково-зеленый, матовый	Olive Green
E	137	XF64	Коричневый, матовый	Red Brown
F	302	X18	Черный, полуматовый	Semigloss Black

	Revell	Tamiya		
G	191	X32	Сталь	Steel
H	109	X10	Темная сталь	Gunmetal
J	199	XF16	Алюминий	Aluminium
K	192	X33	Латунь	Bright Brass
L	183	XF84	Ржавчина	Rust
M	189	XF78	Дерево	Wood

01 СТАДИЯ СБОРКИ / ASSEMBLY STEP

ПРОСВЕРЛИТЬ / OPEN HOLE

НЕ КЛЕИТЬ / DO NOT CEMENT

СДЕЛАТЬ САМОМУ / SCRATCH BUILD

03 СБОРОЧНАЯ ЕДИНИЦА / ASSEMBLY UNIT

ПРИ СБОРКЕ НЕ ИСПОЛЬЗУЕТСЯ / PARTS NOT FOR USE

A ИСПОЛЬЗУЕМАЯ КРАСКА / USED COLOR

x2 СДЕЛАТЬ ДВЕ ДЕТАЛИ / MAKE 2 PCS

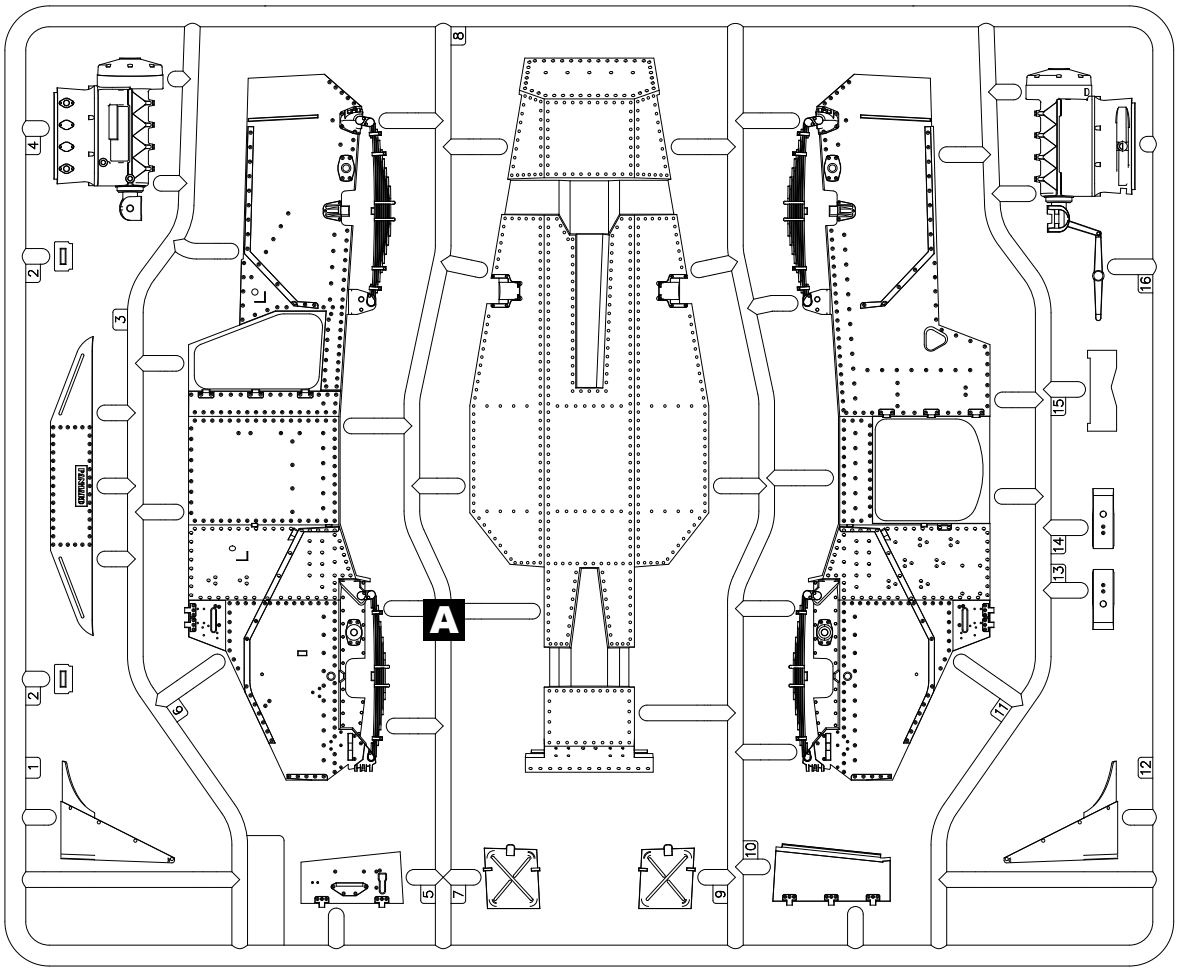
A

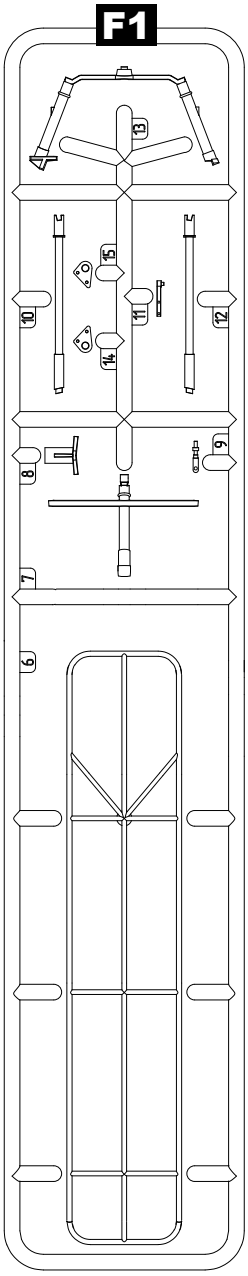
F1

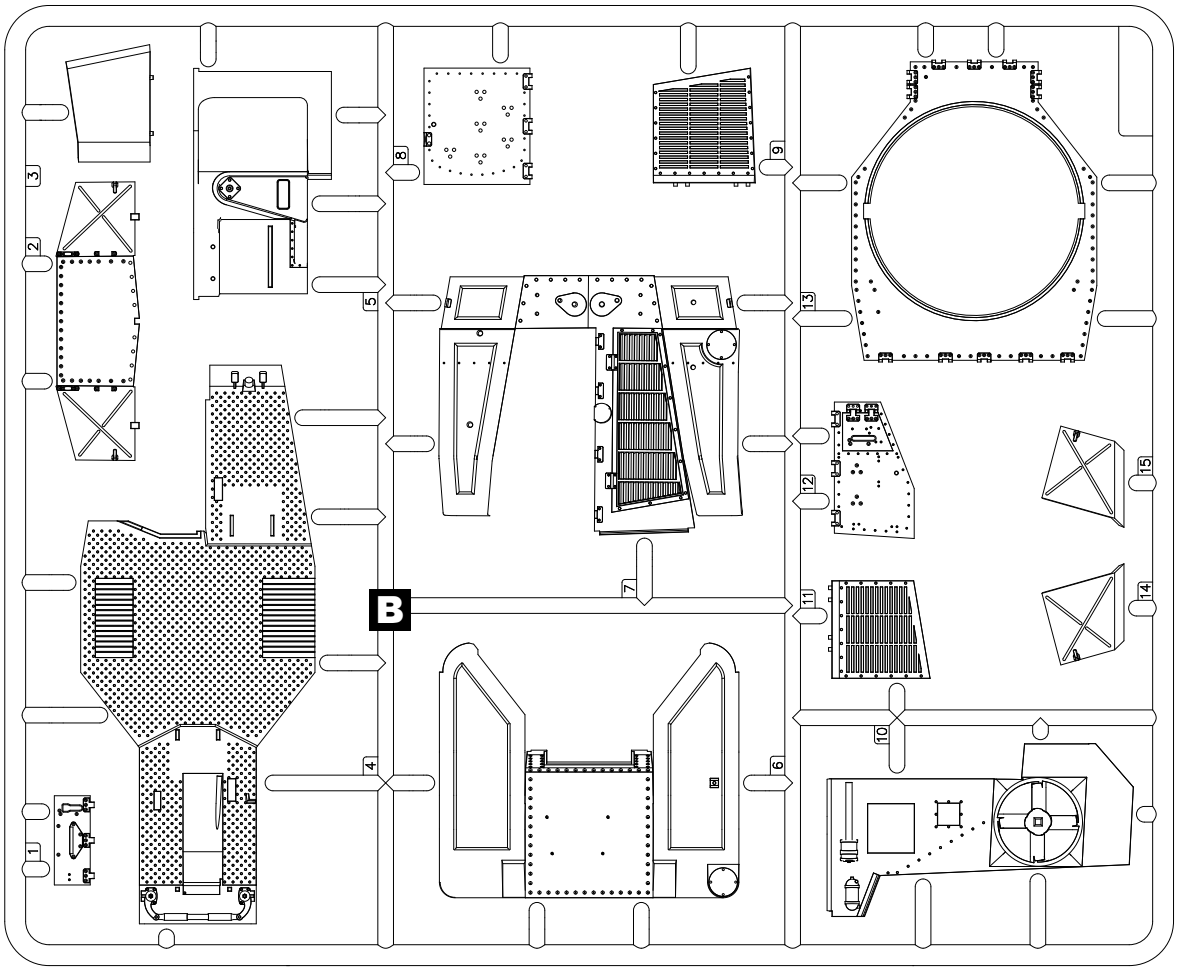
B

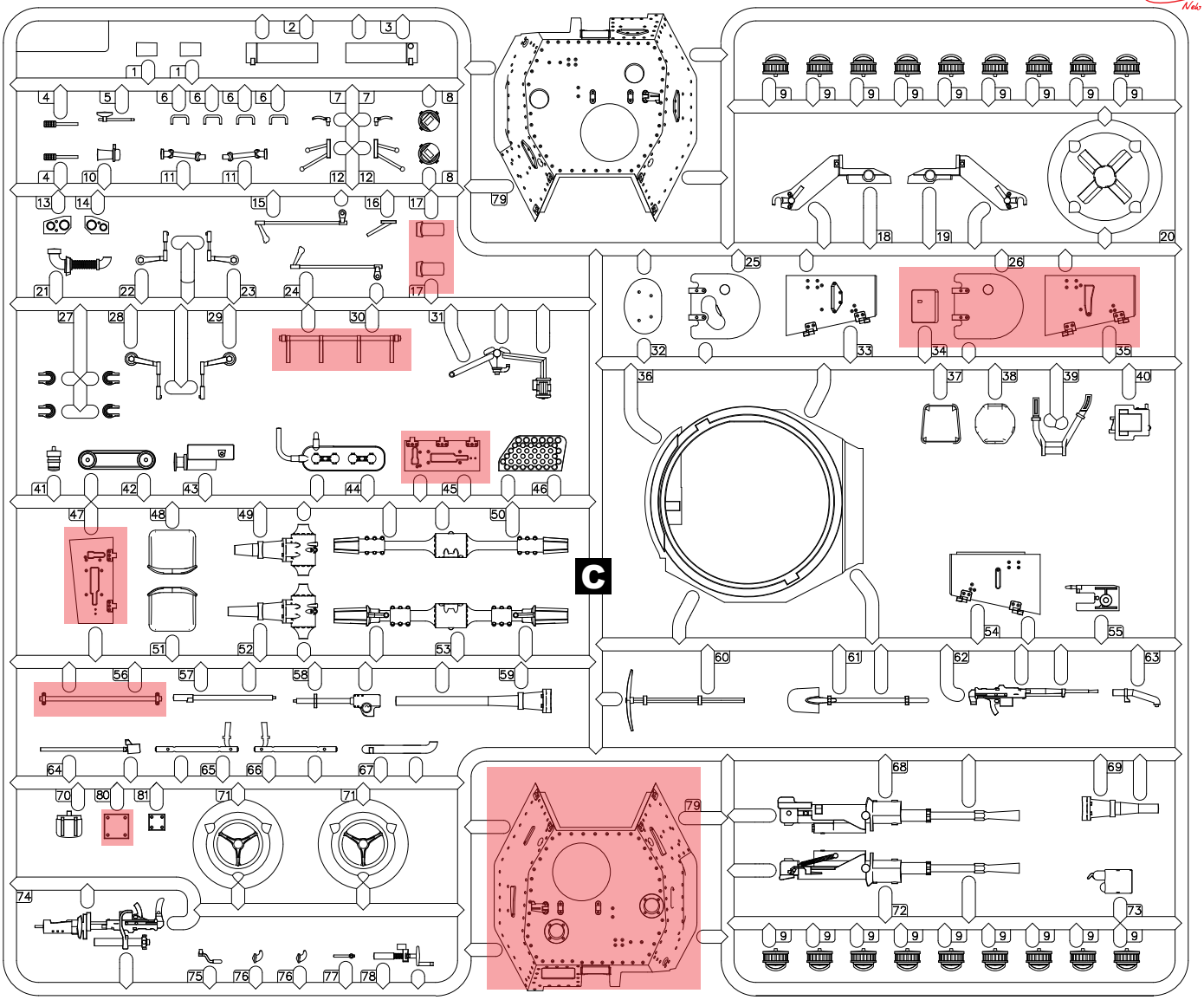
C

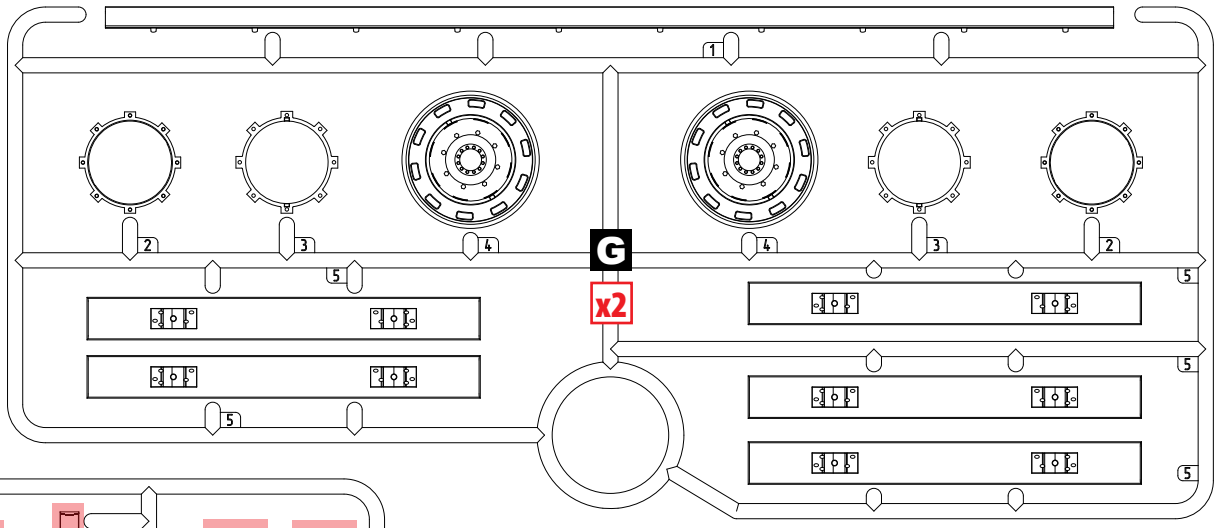
G
x2

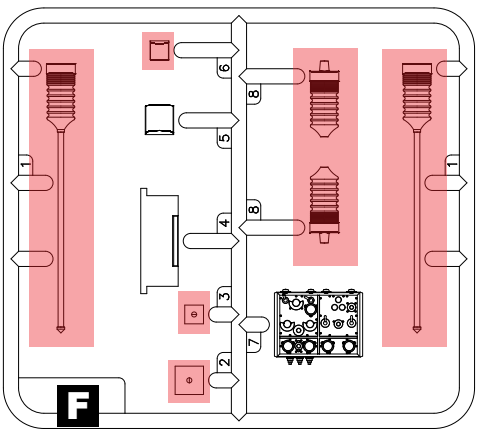
F

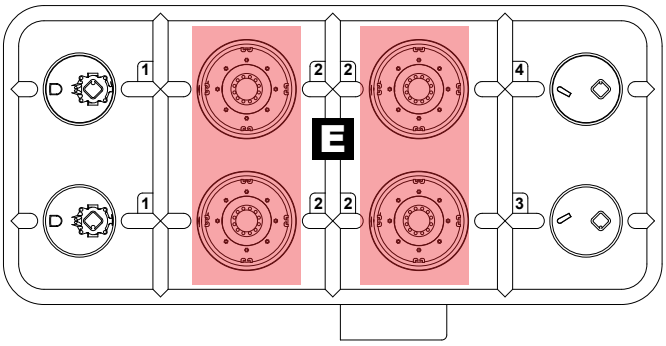
E

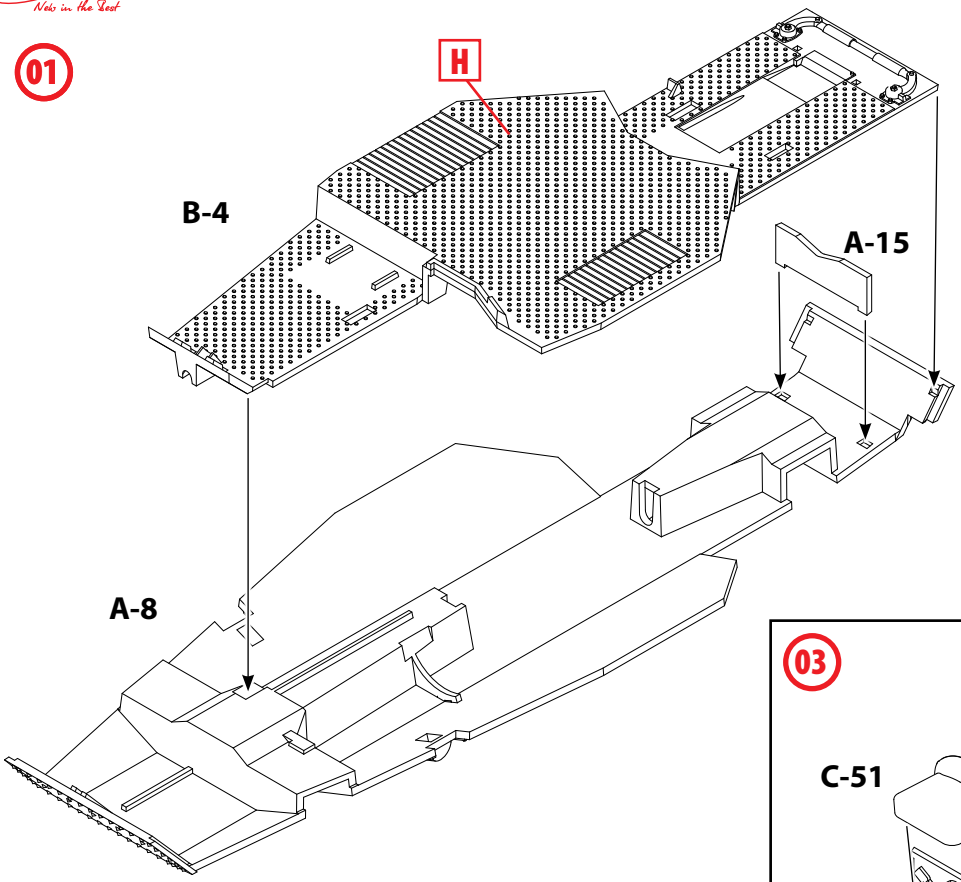

A ВСЕ ДЕТАЛИ ИНТЕРЬЕРА, КРОМЕ ОБОЗНАЧЕННЫХ ОТДЕЛЬНО

A ALL INTERIOR PARTS EXCEPT MARKED SEPARATLY

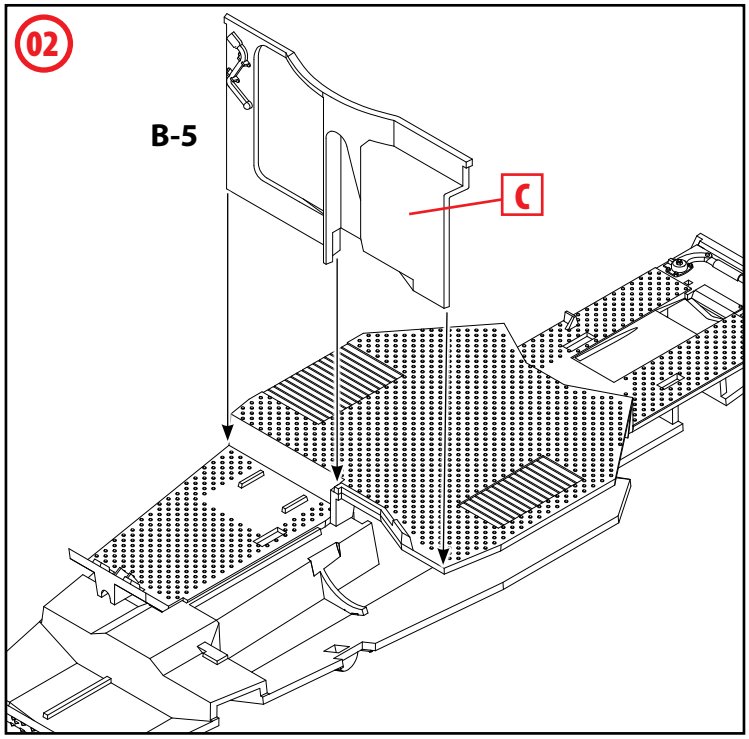

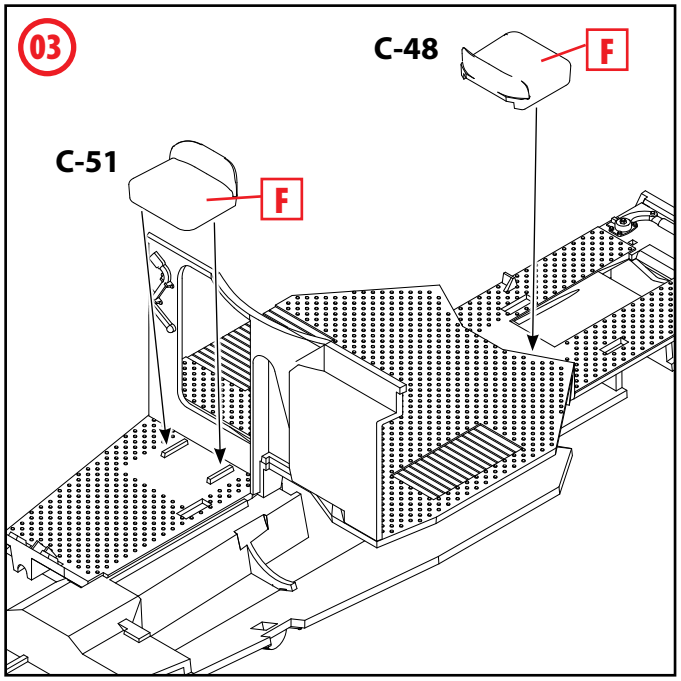

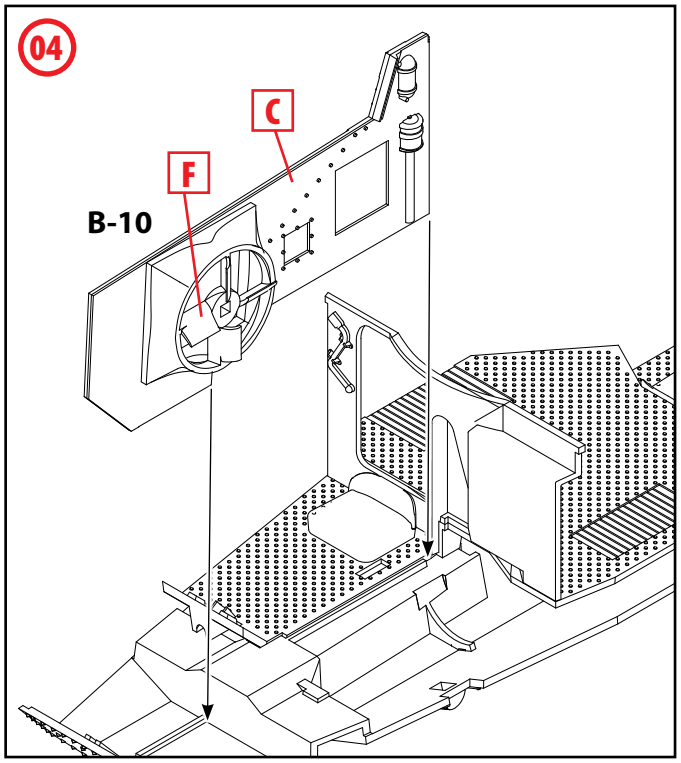

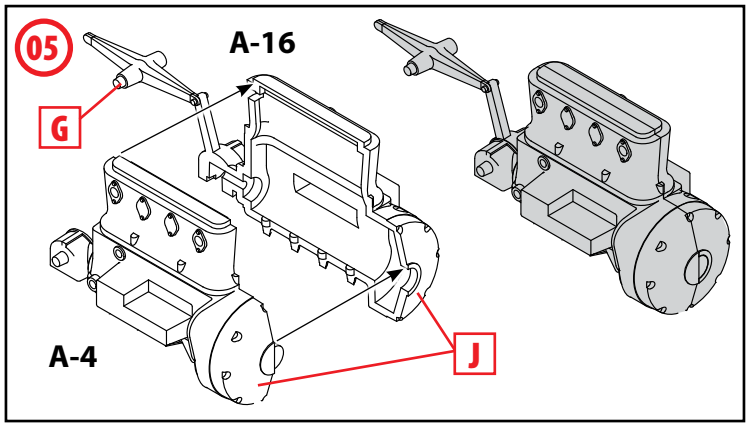

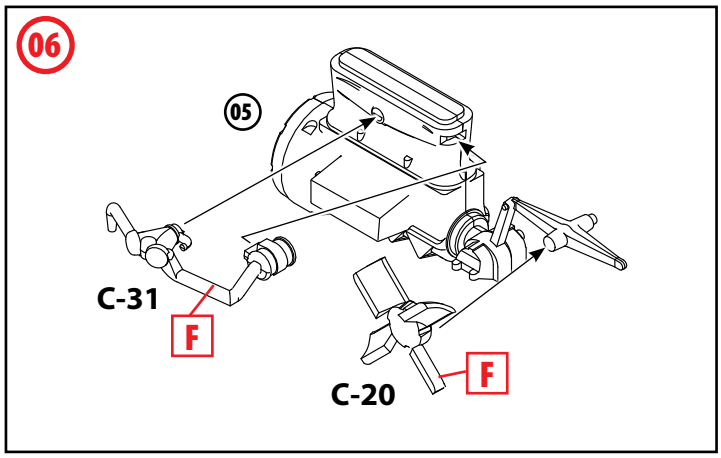
06
05
C-31
F
C-20
F

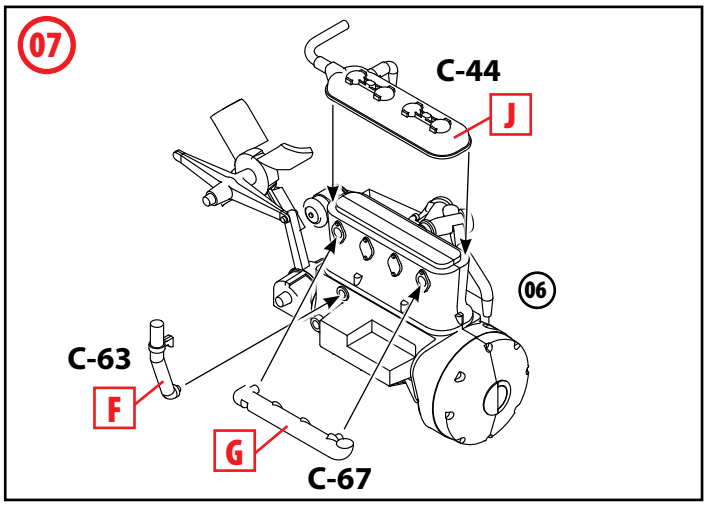
07
C-44
J
06
C-63
F
G
C-67

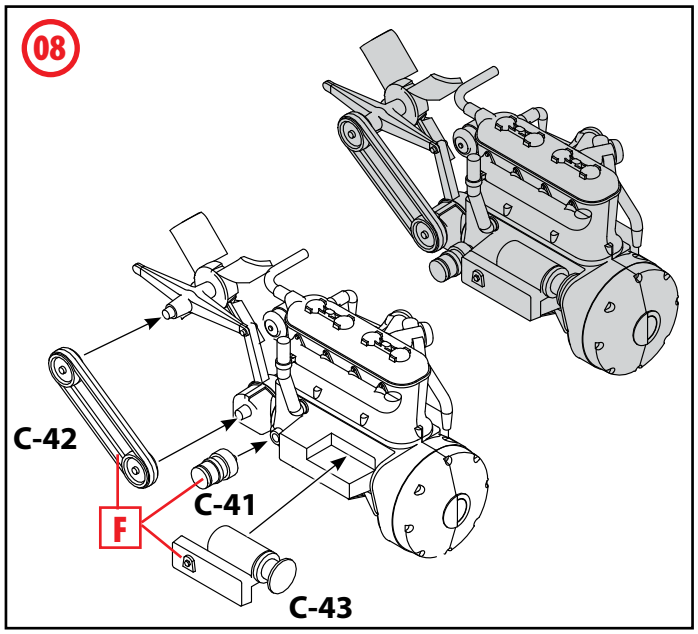
08
C-42
F
C-41
C-43

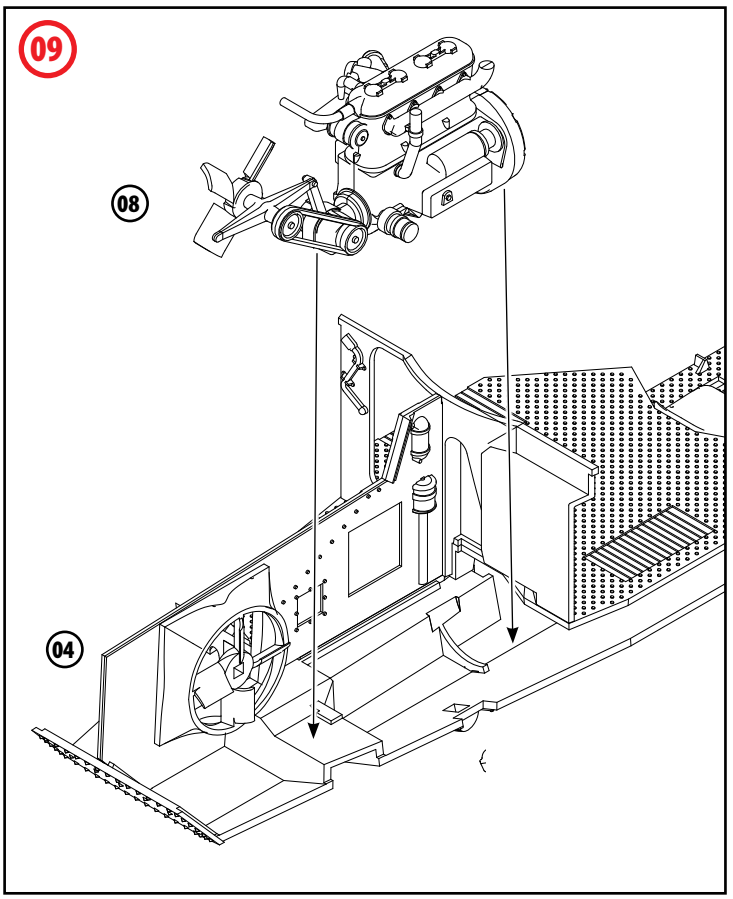
09
08
04

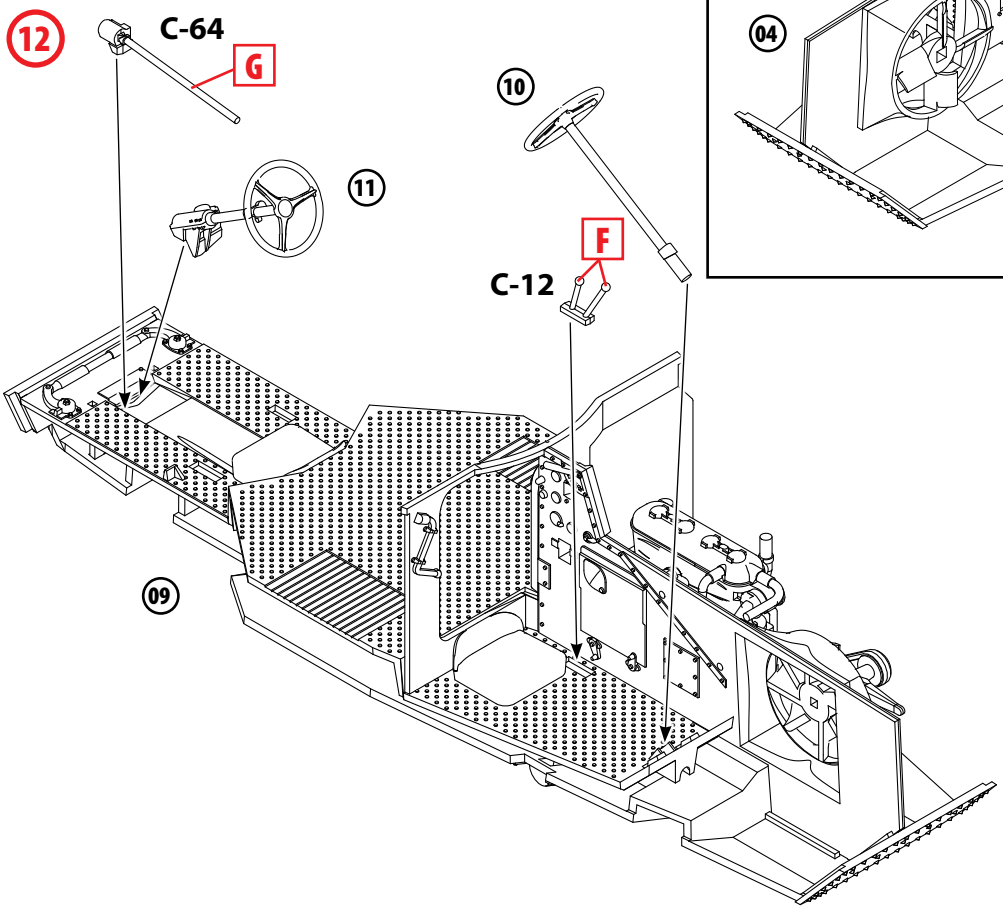
12
C-64
G
10
11
F
C-12
09

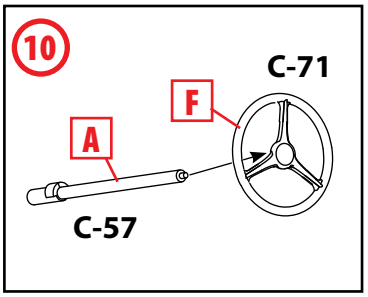
10
C-71
F
A
C-57

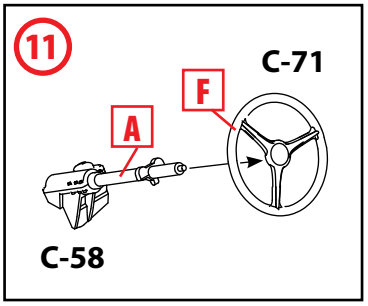
11
C-71
F
A
C-58

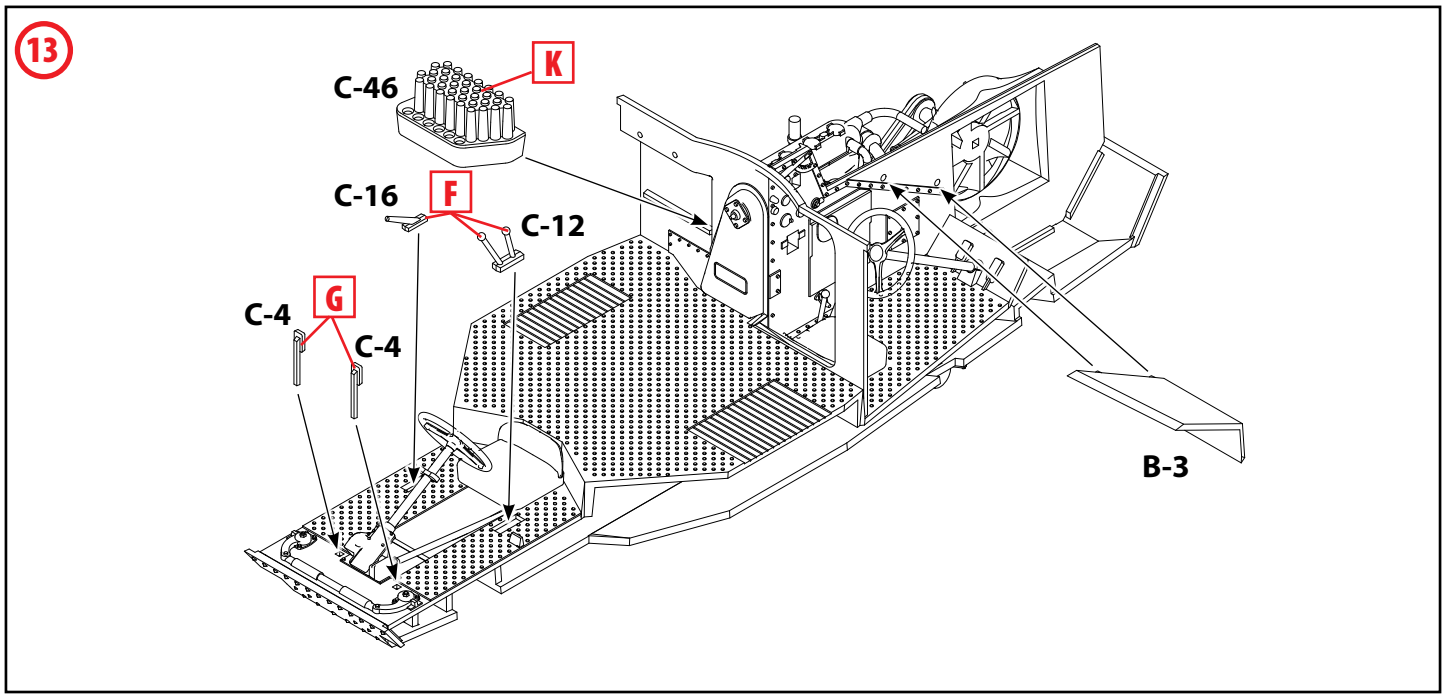

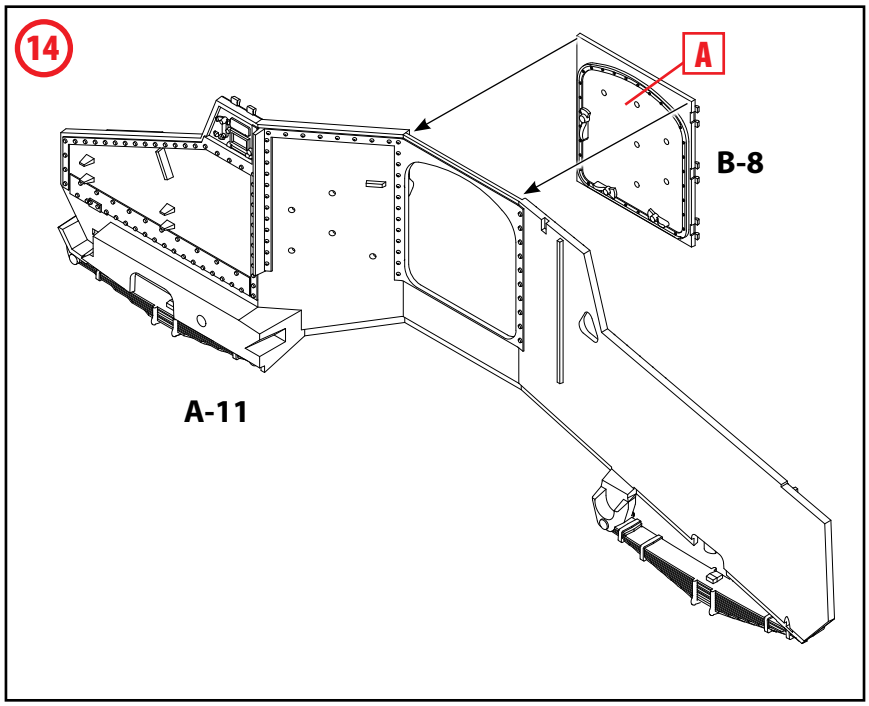

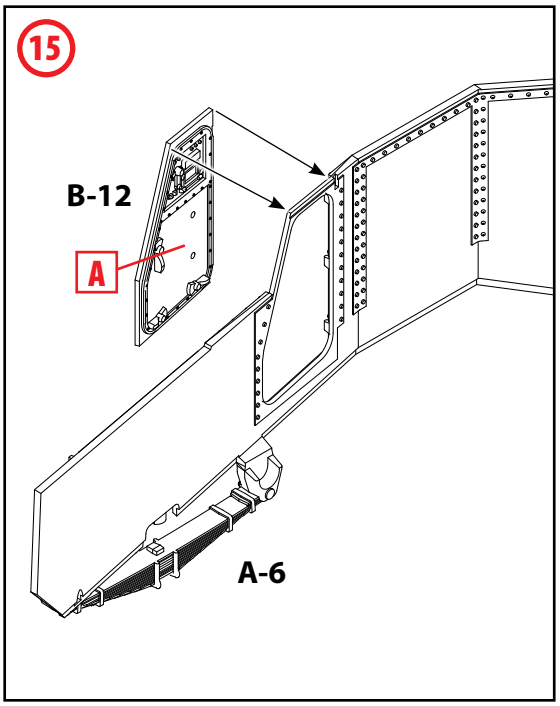

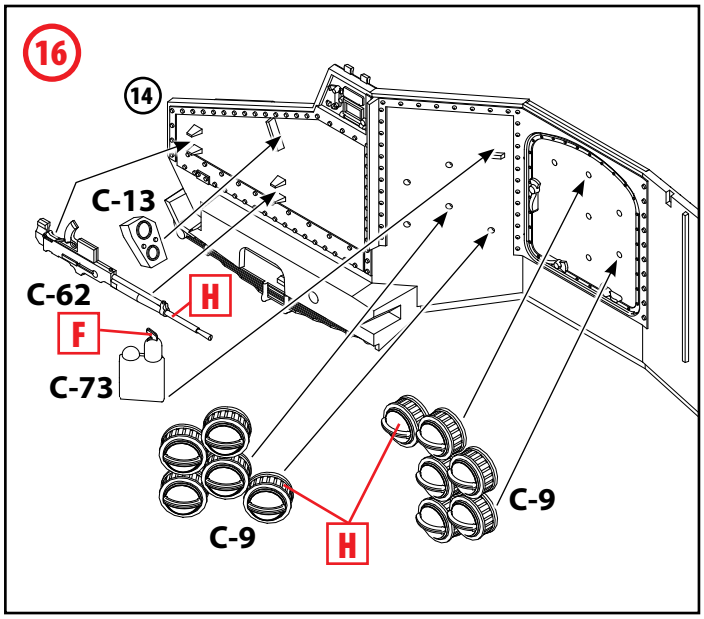

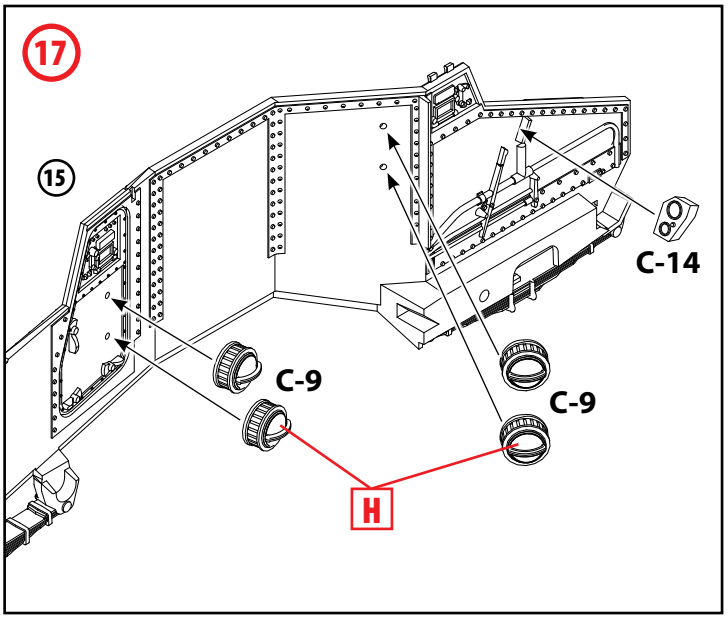

www.icm.com.ua

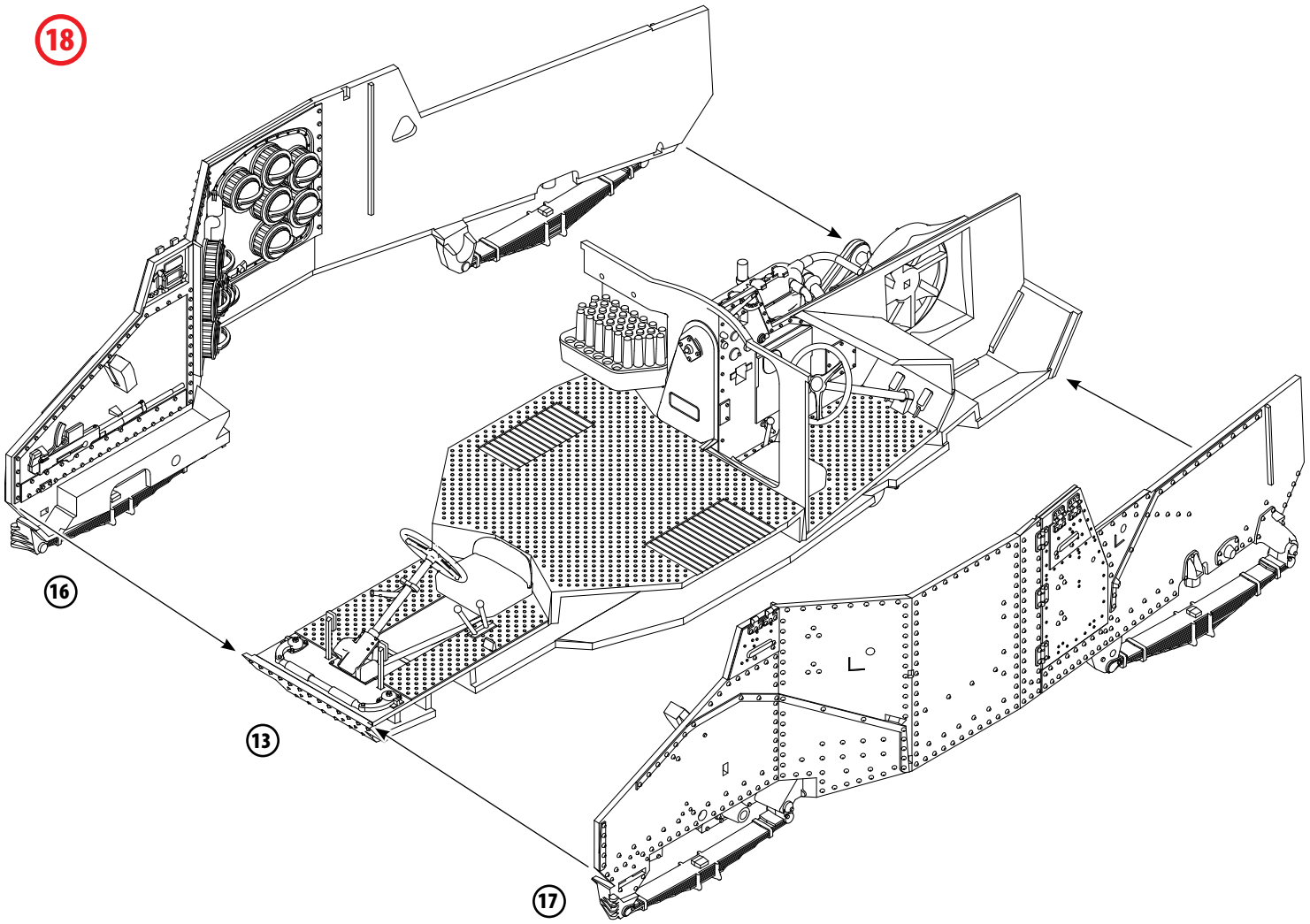
18
16
13
17

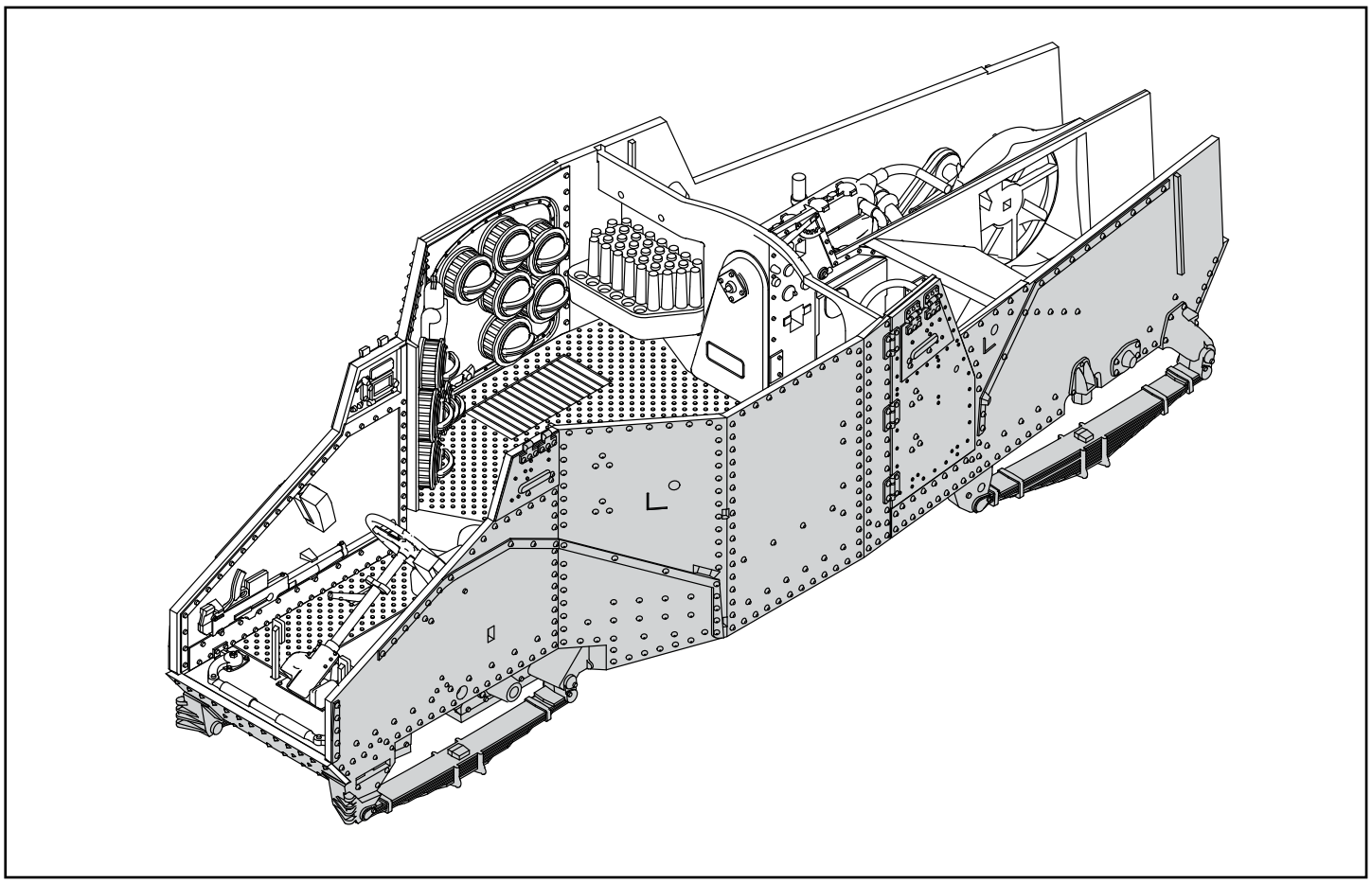

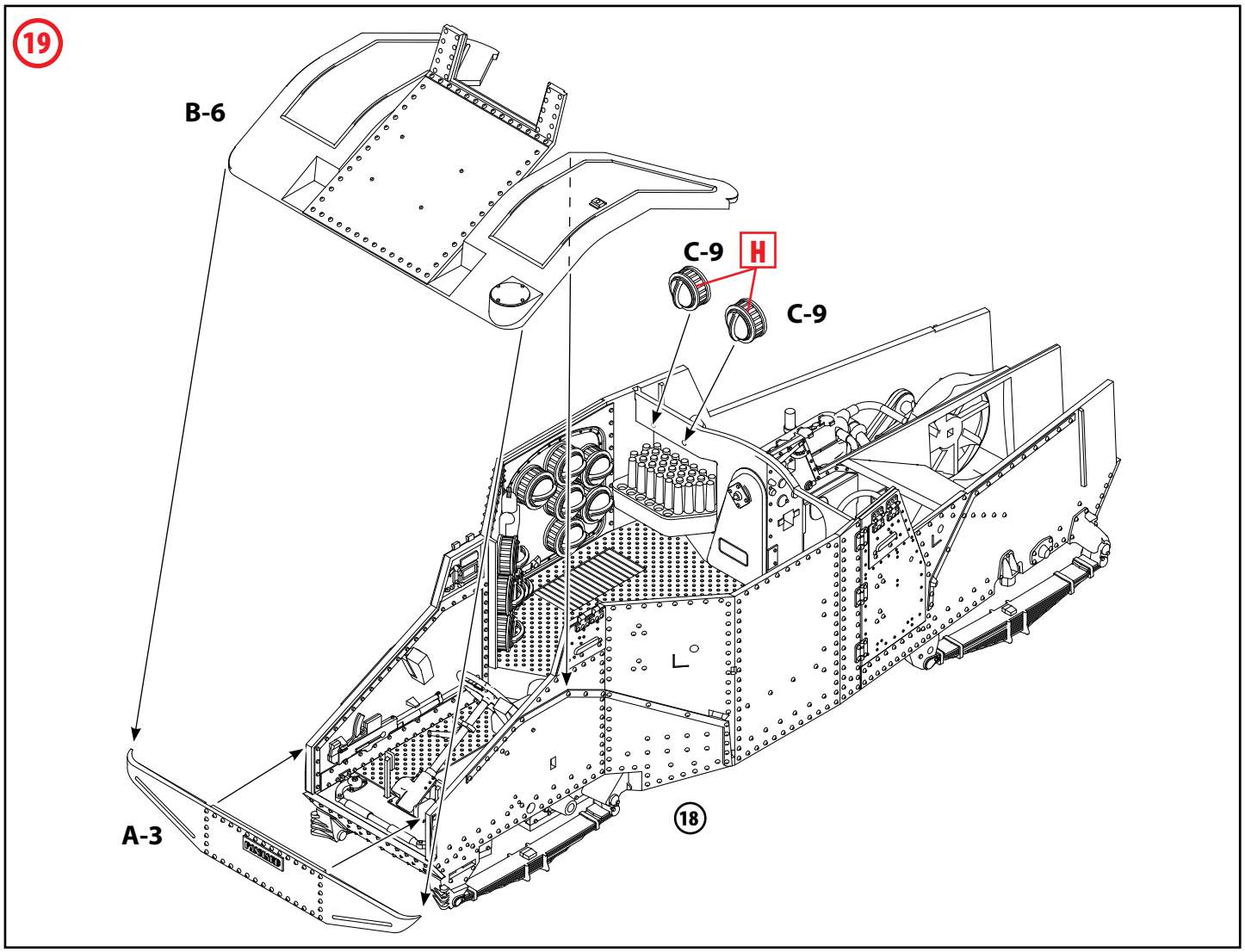
19
B-6
C-9
H
C-9
A-3
18

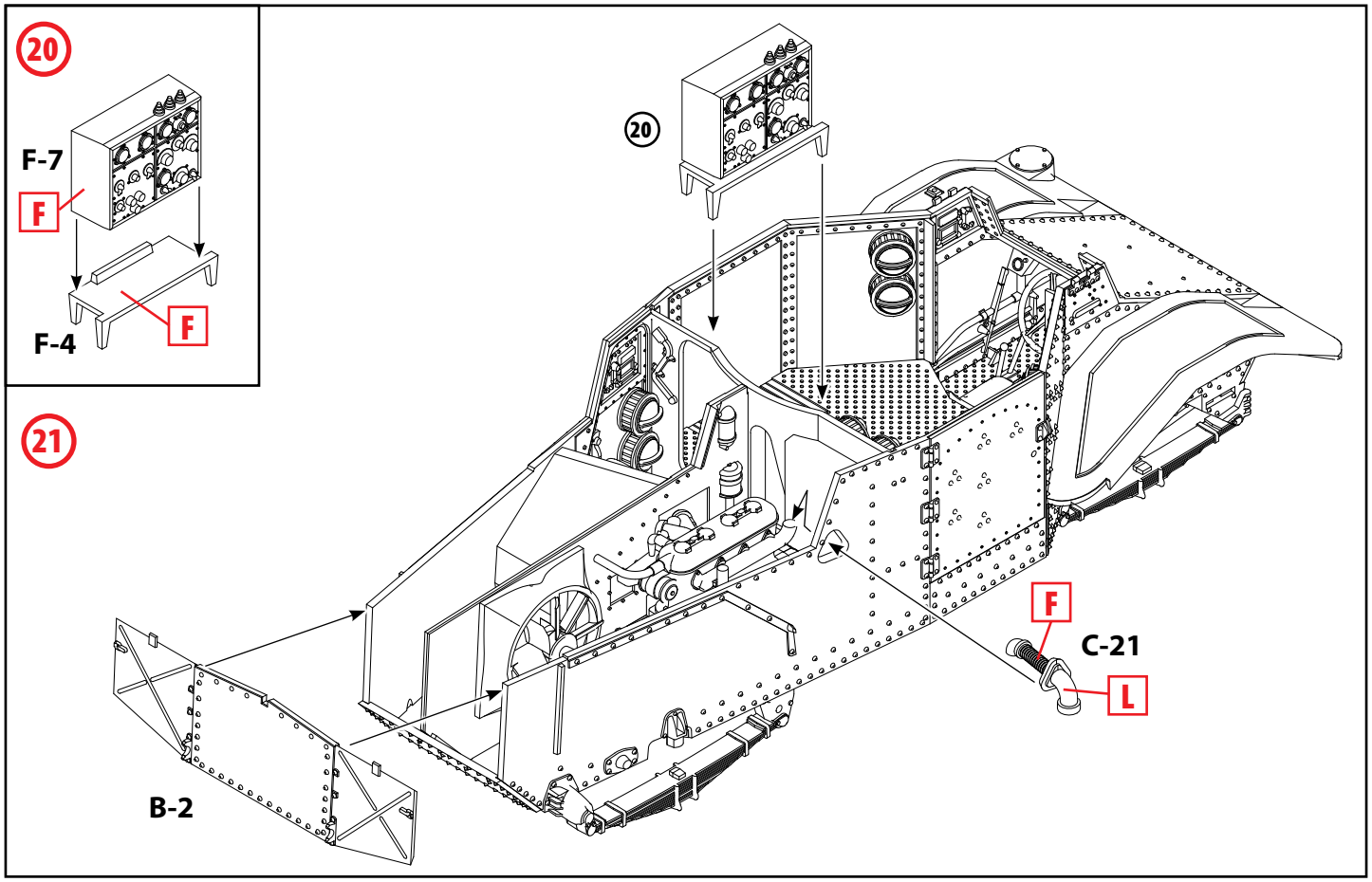
20
F-7
F
F-4
F
20
21
F
C-21
L
B-2

22

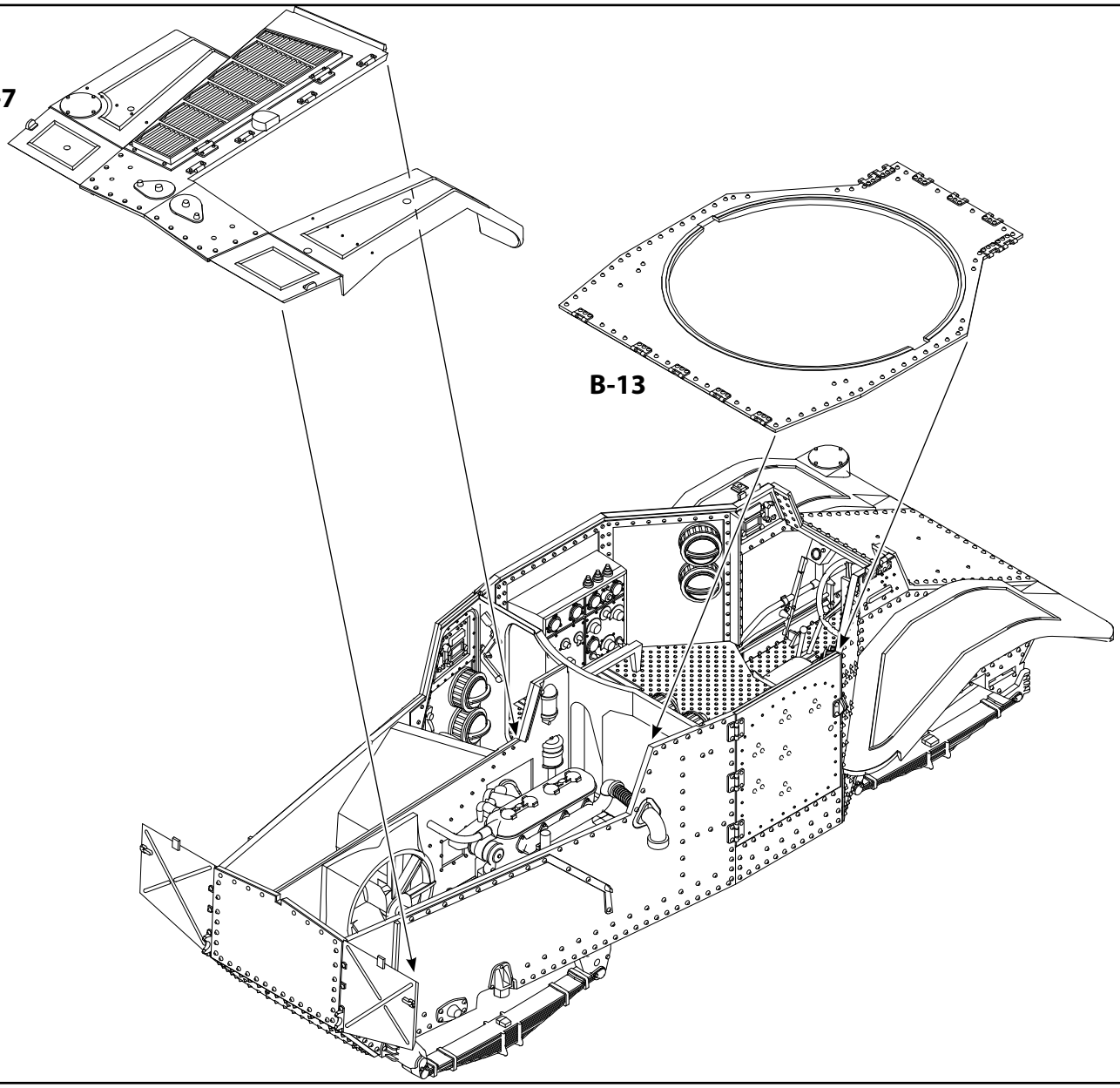

23

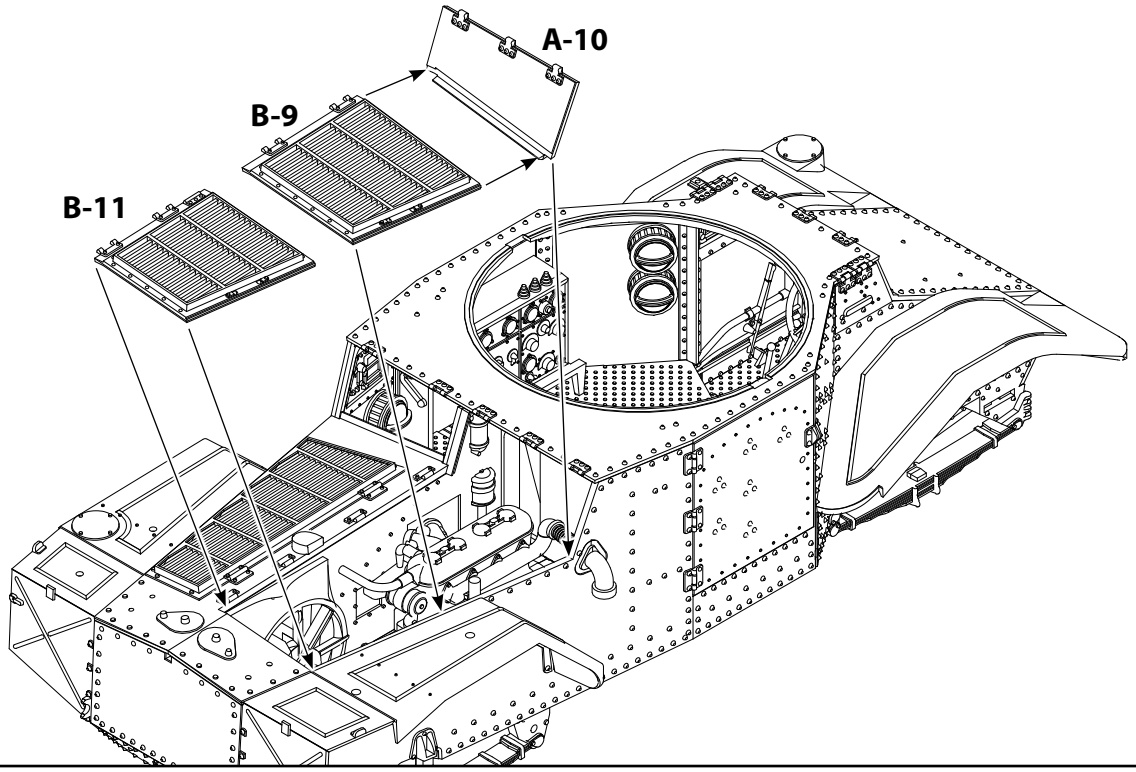

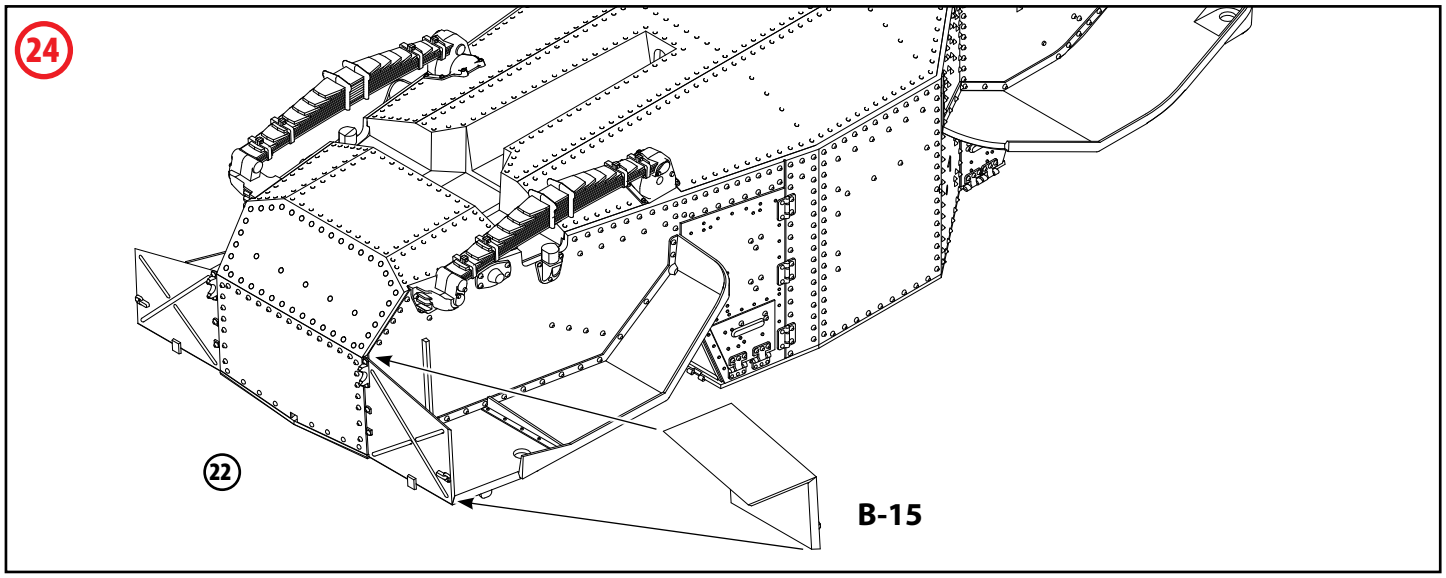
24
22
B-15

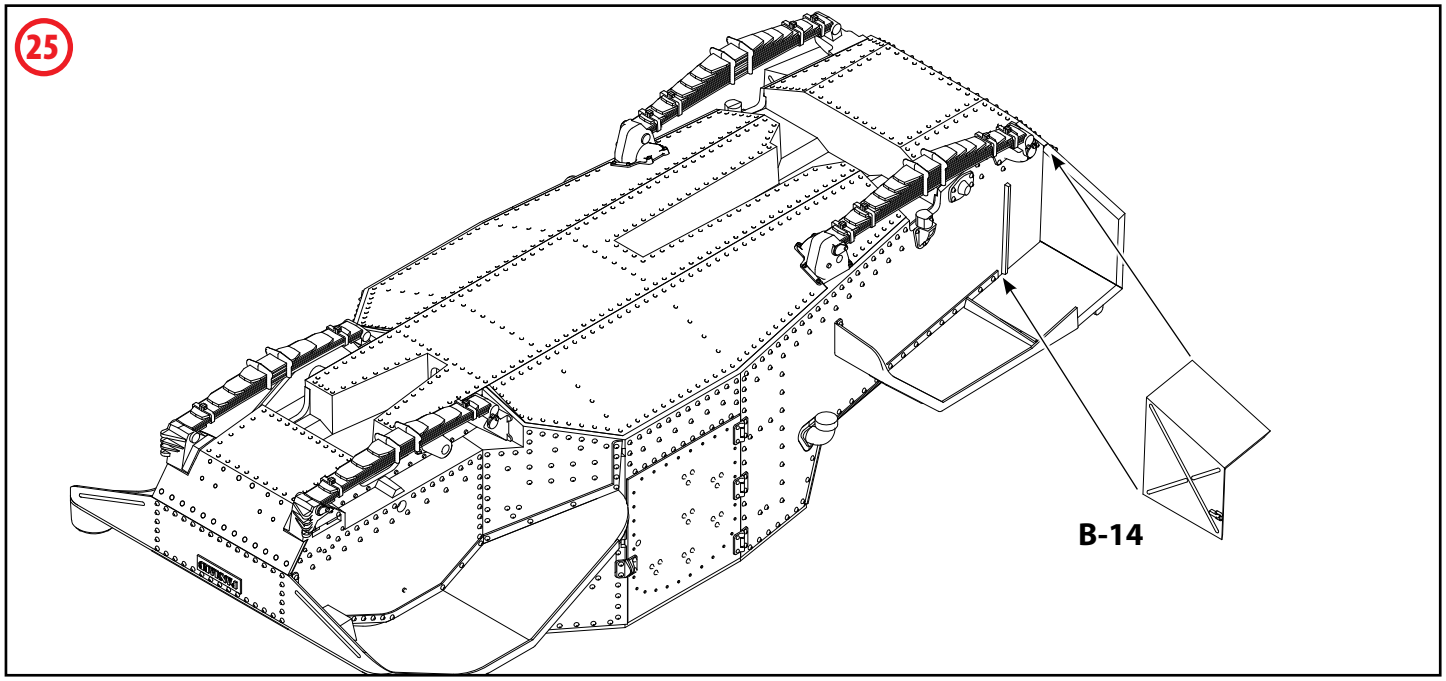
25
B-14

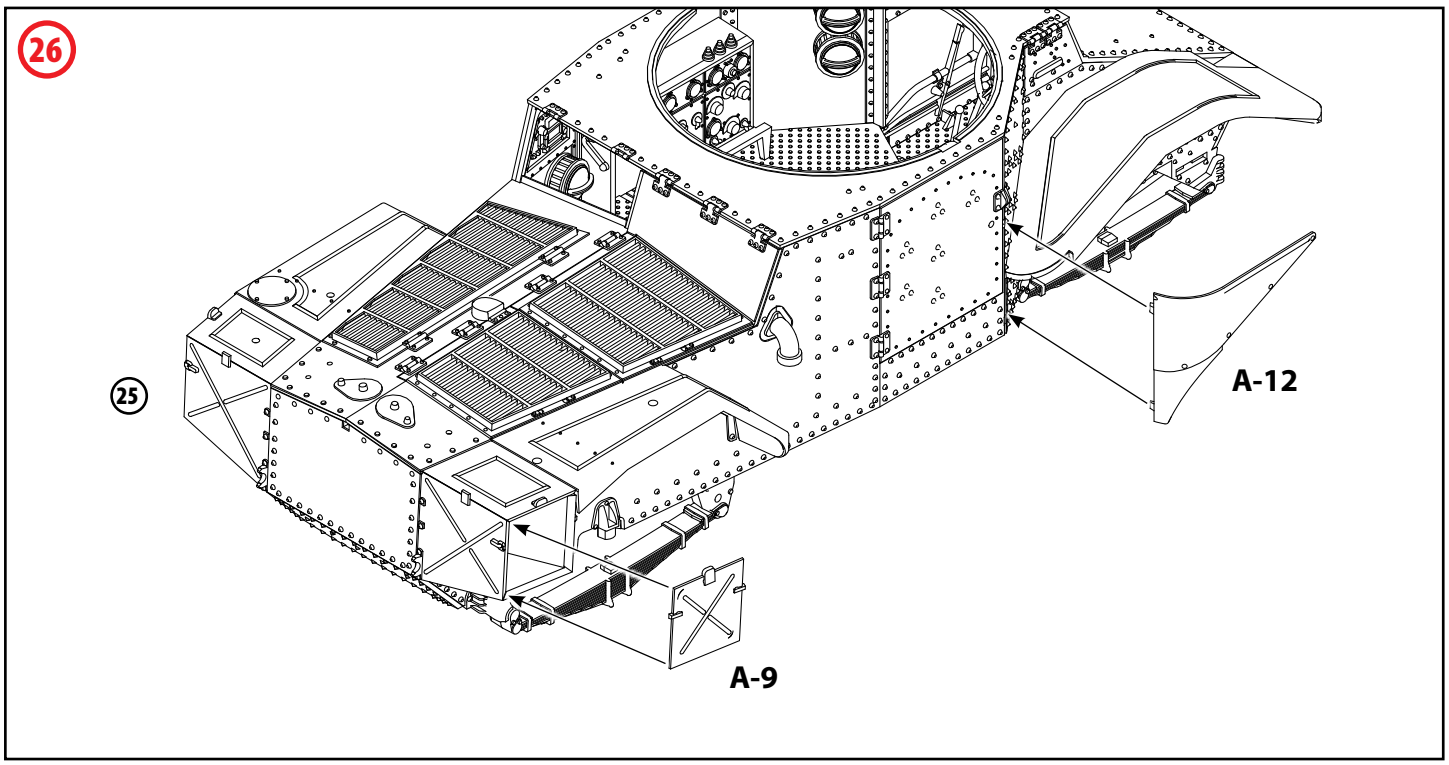
26
25
A-12
A-9

27

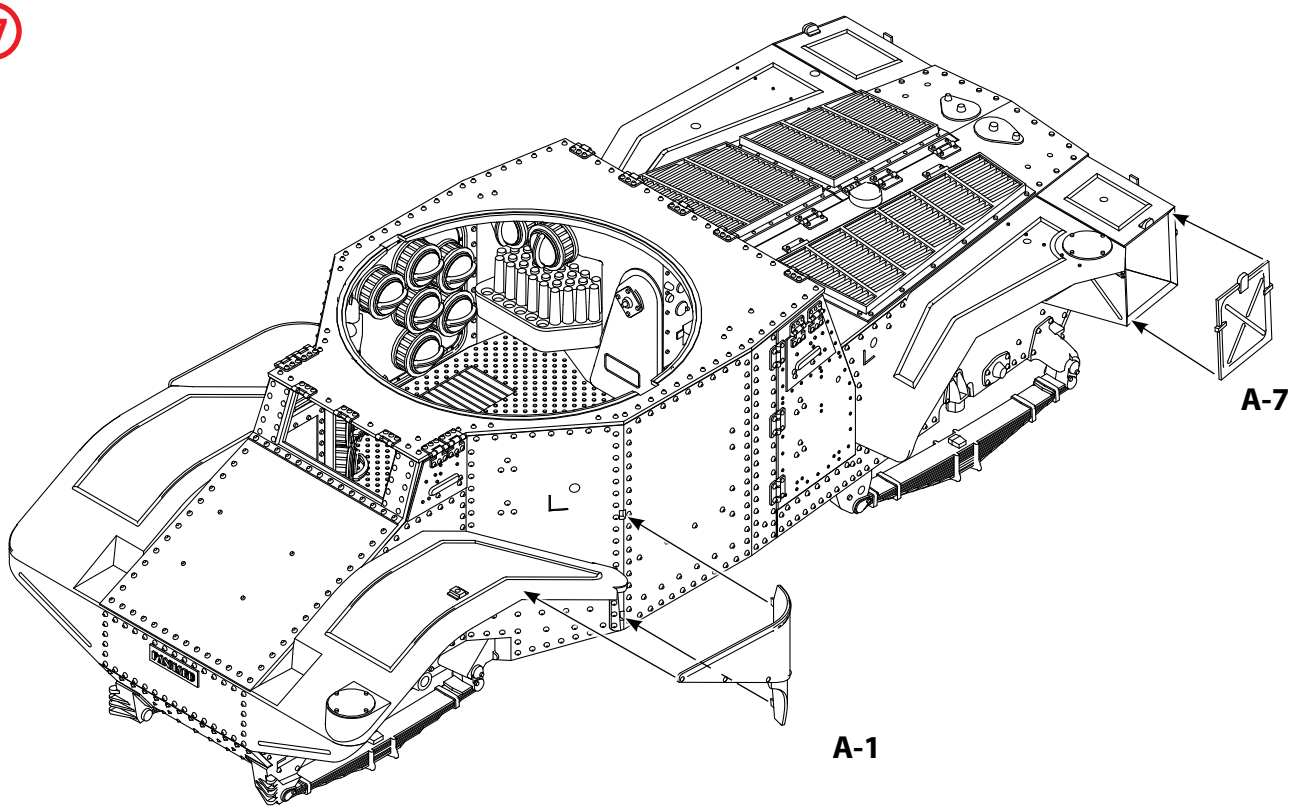

28

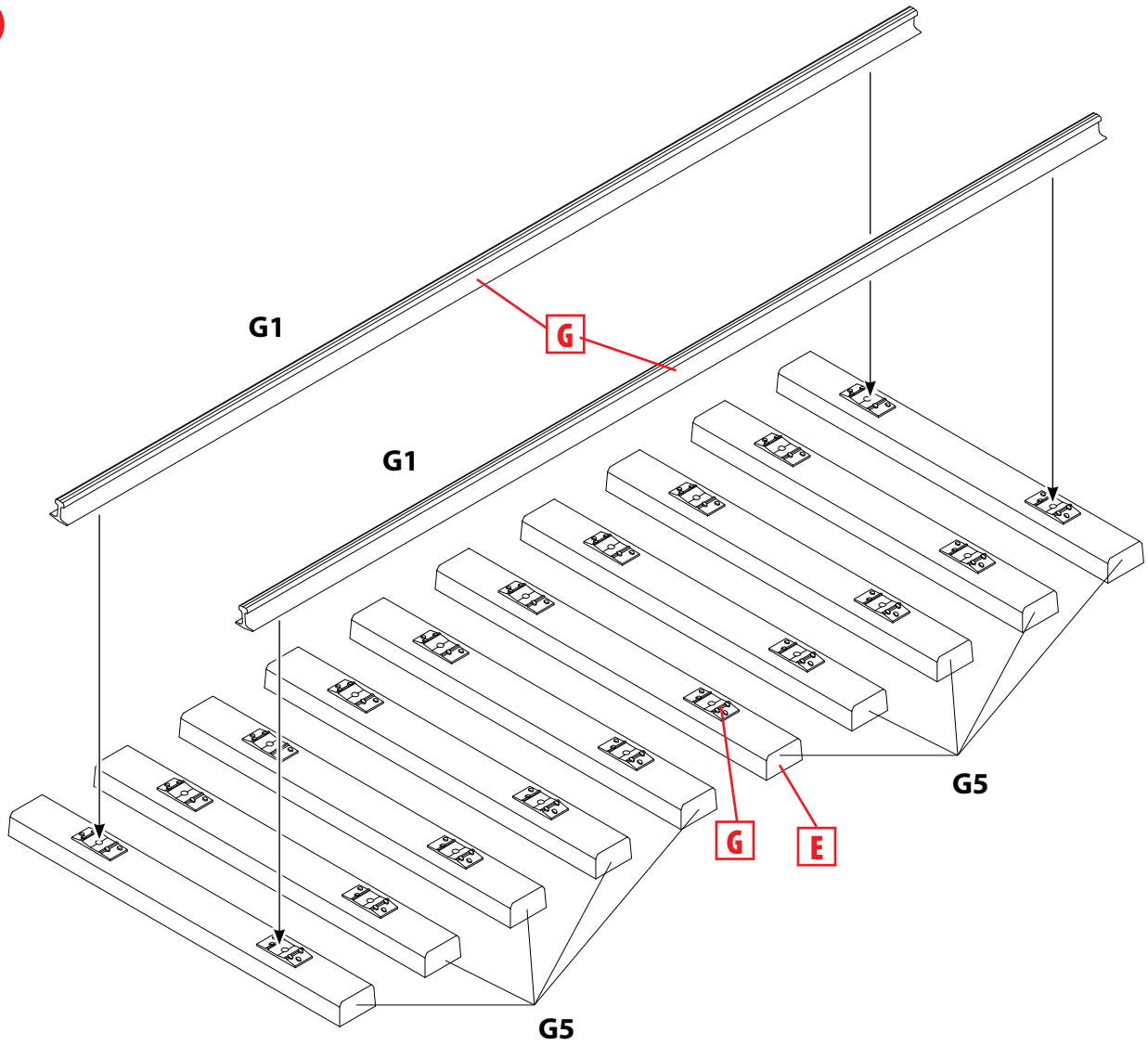

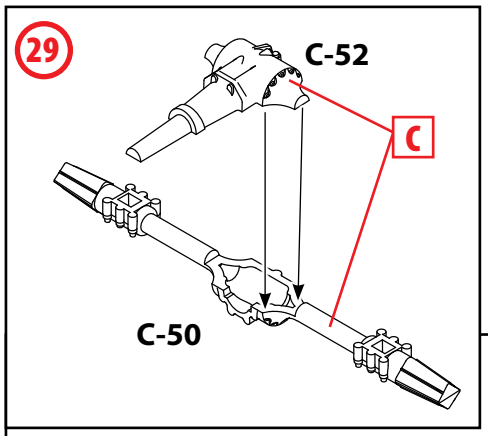
29
C-52
C
C-50

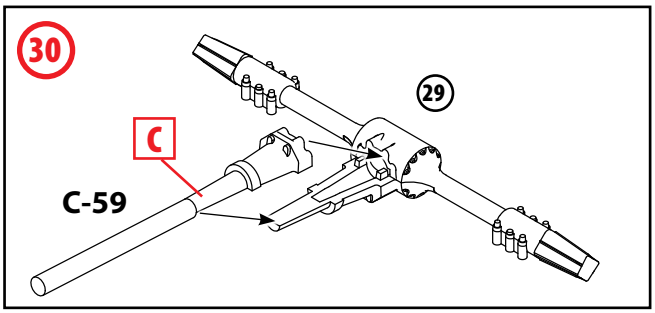
30
29
C
C-59

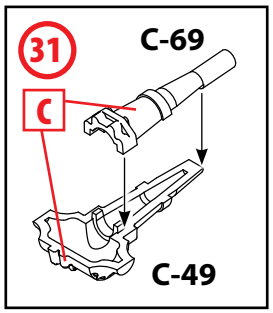
31
C-69
C
C-49

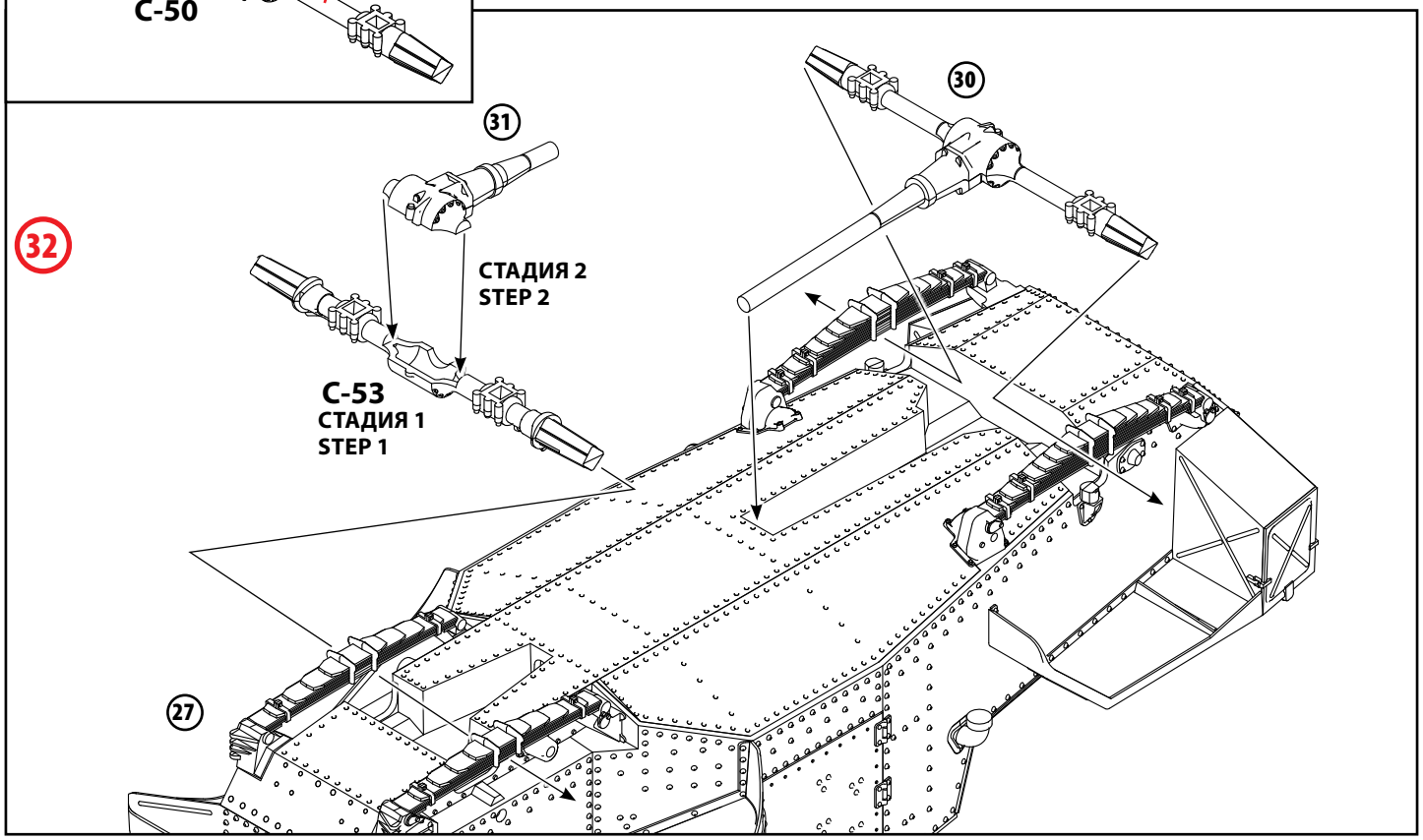
32
31
30
СТАДИЯ 2
STEP 2
C-53
СТАДИЯ 1
STEP 1
27

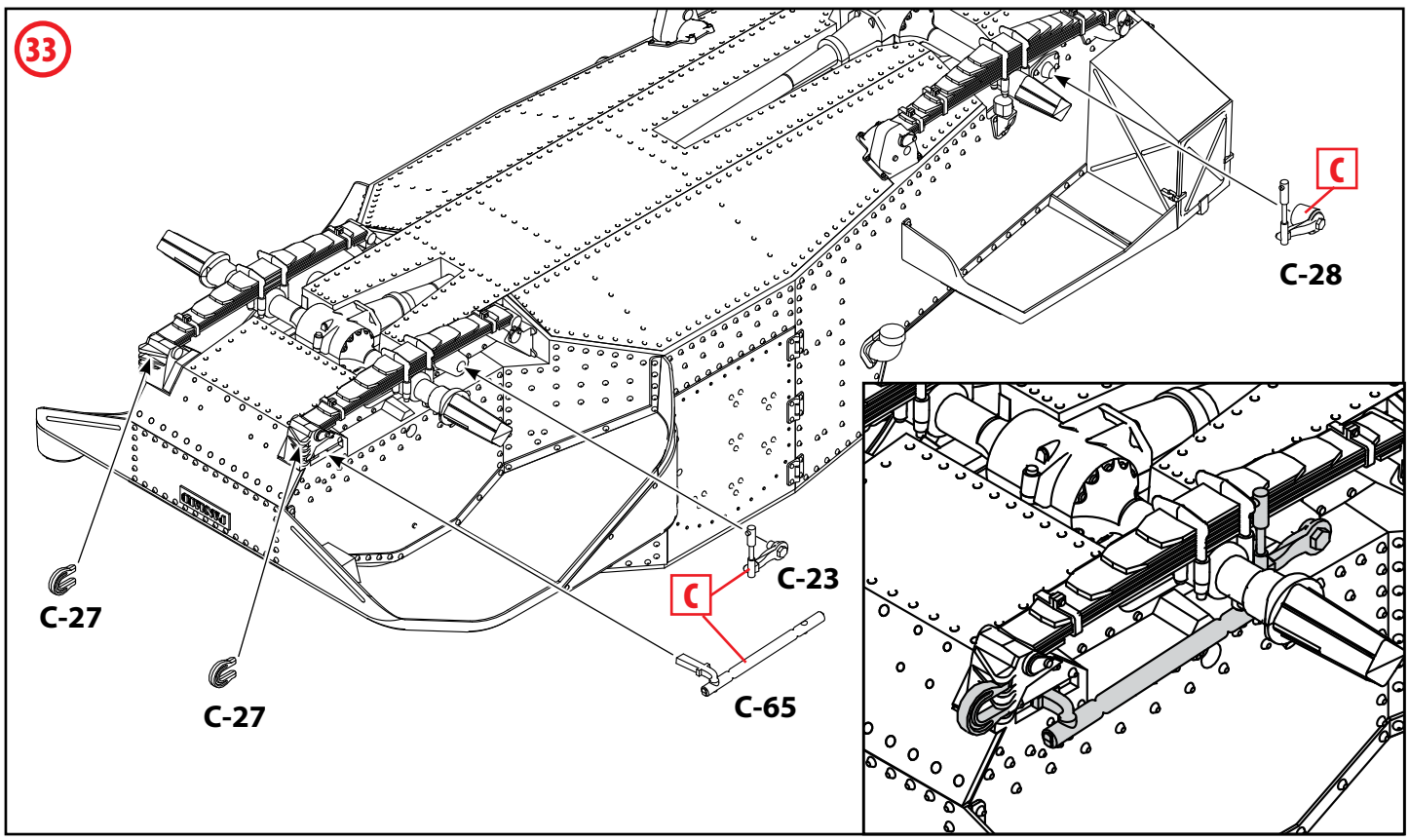
33
C
C-28
C-27
C-27
C-23
C
C-65

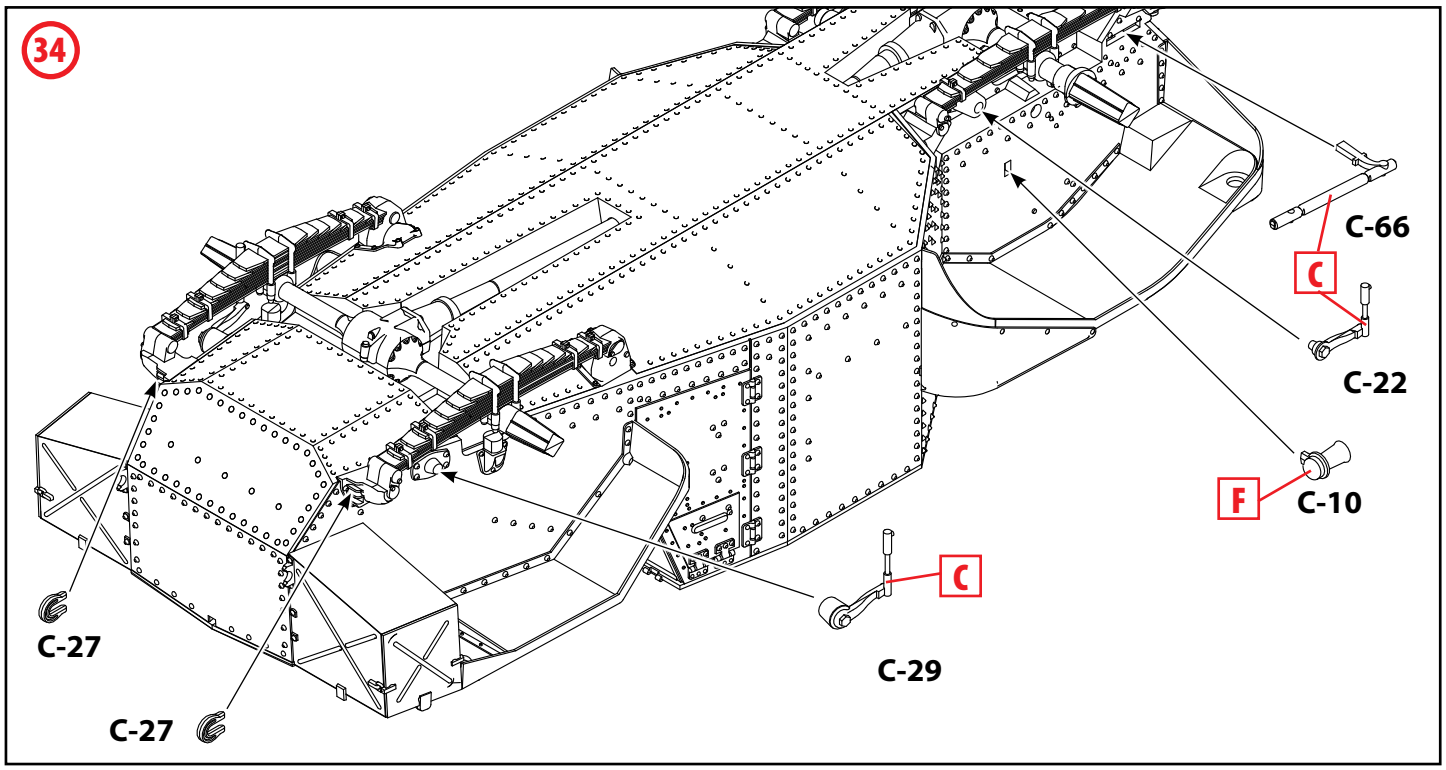
34
C-66
C
C-22
F
C-10
C
C-29
C-27
C-27

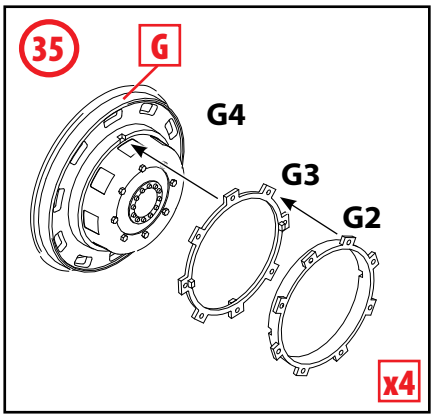
35
G
G4
G3
G2
x4

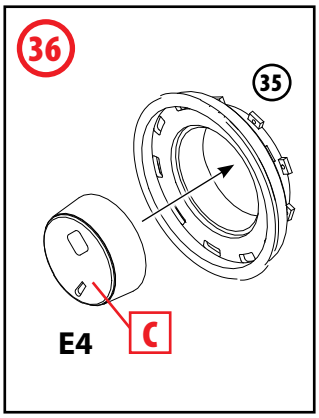
36
35
E4
C

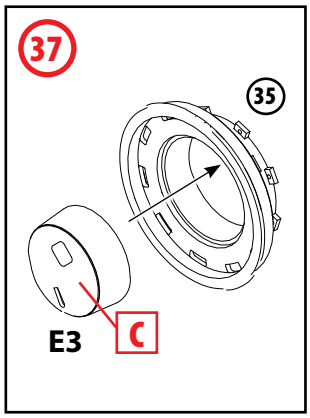
37
35
E3
C

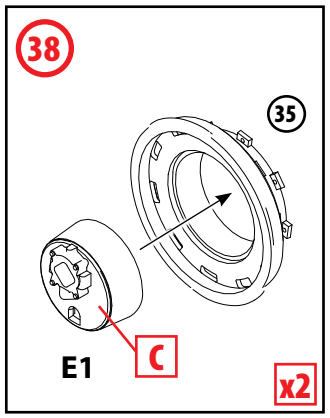
38
35
E1
C
x2

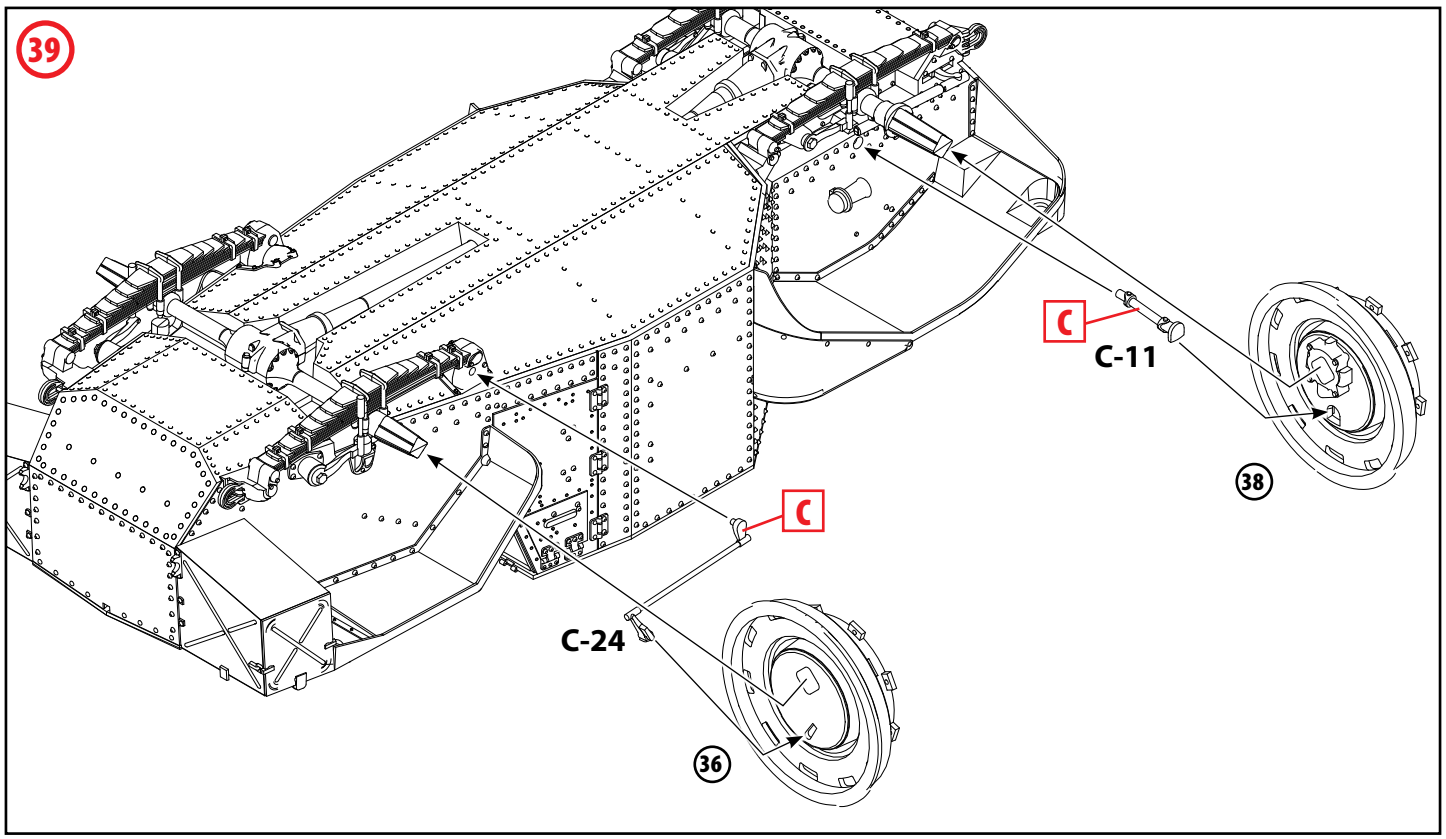
39
C
C-11
38
C
C-24
36

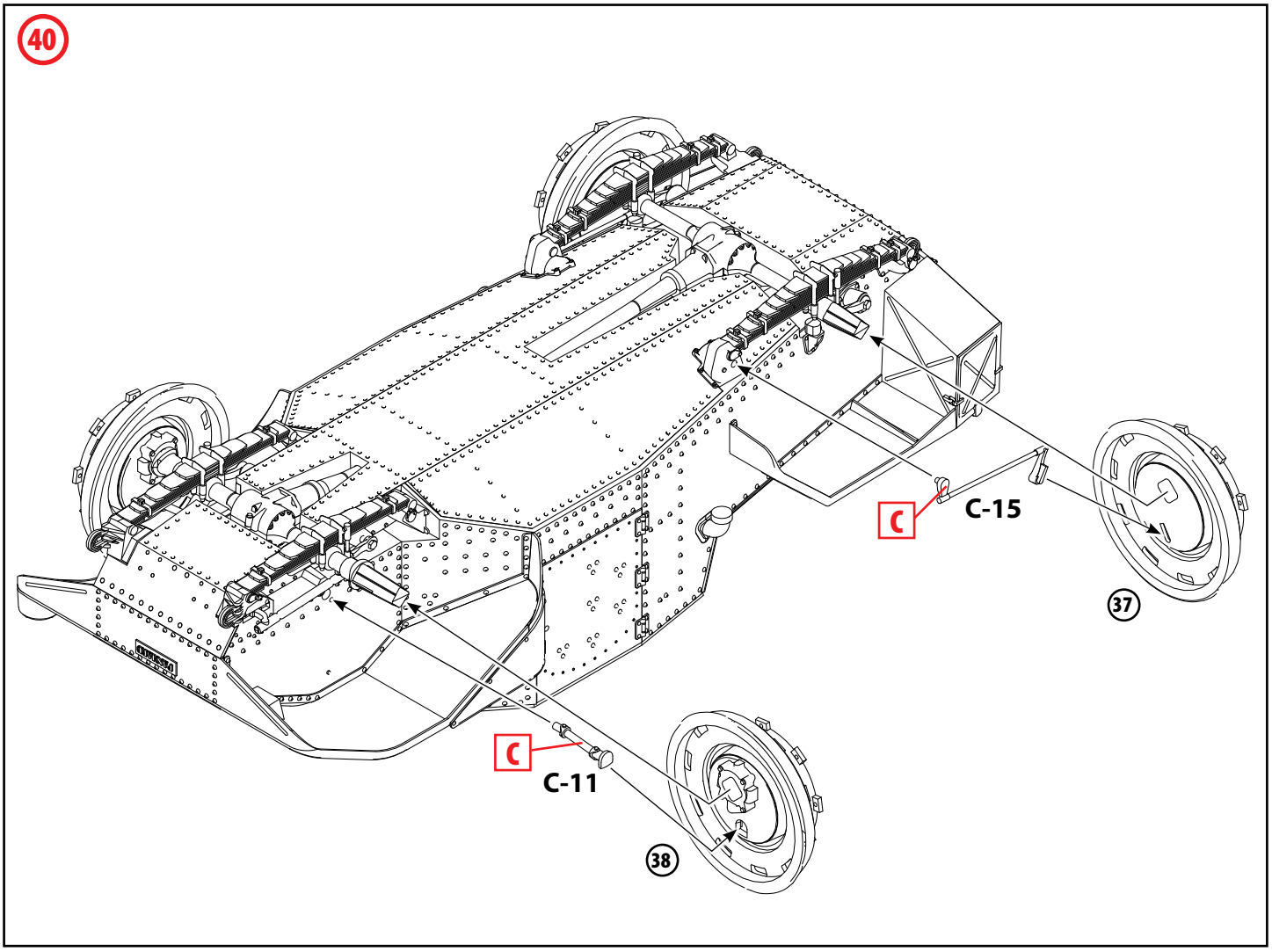
40
C
C-15
37
C
C-11
38

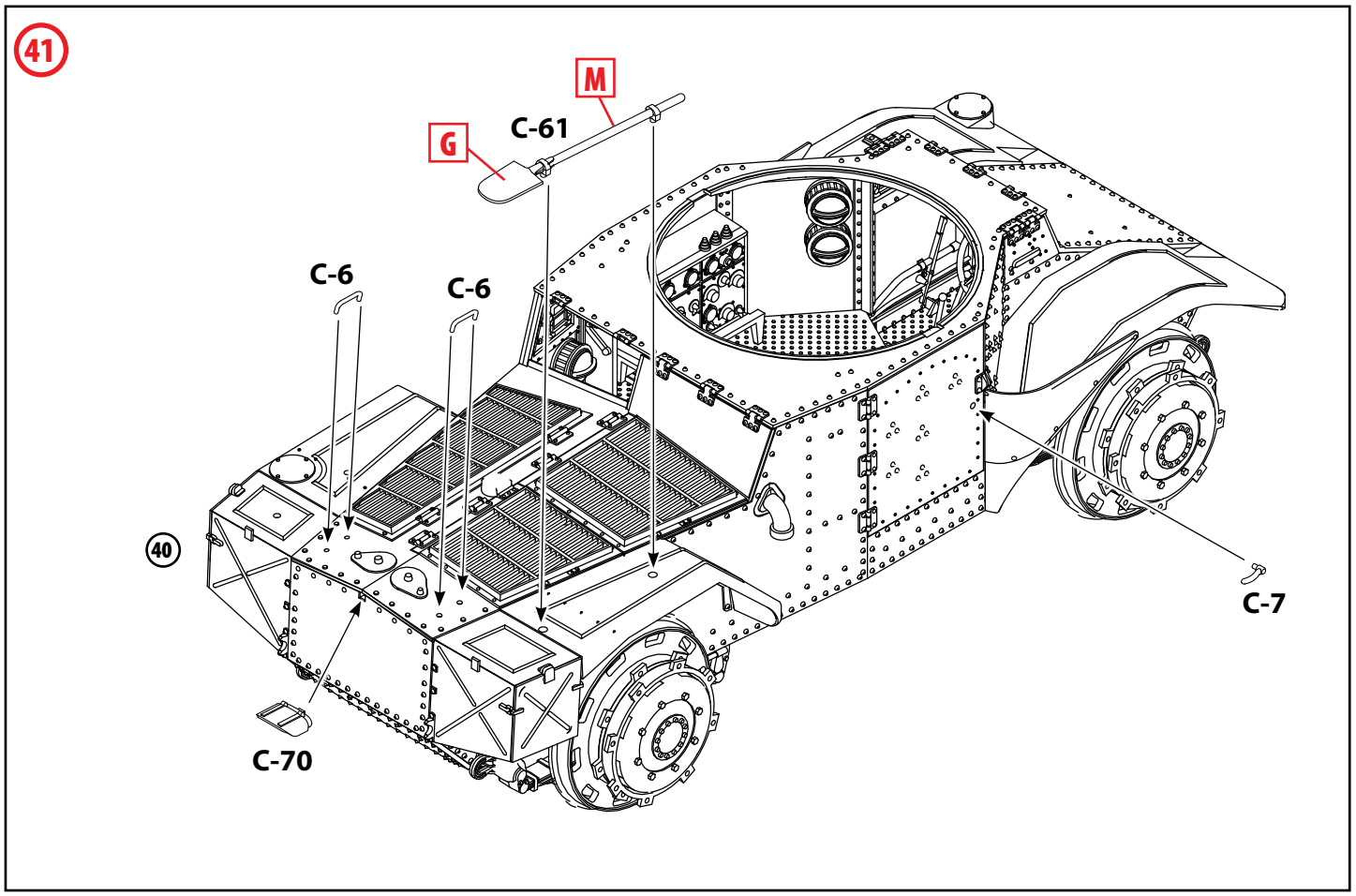
41
M
G
C-61
C-6
C-6
40
C-7
C-70

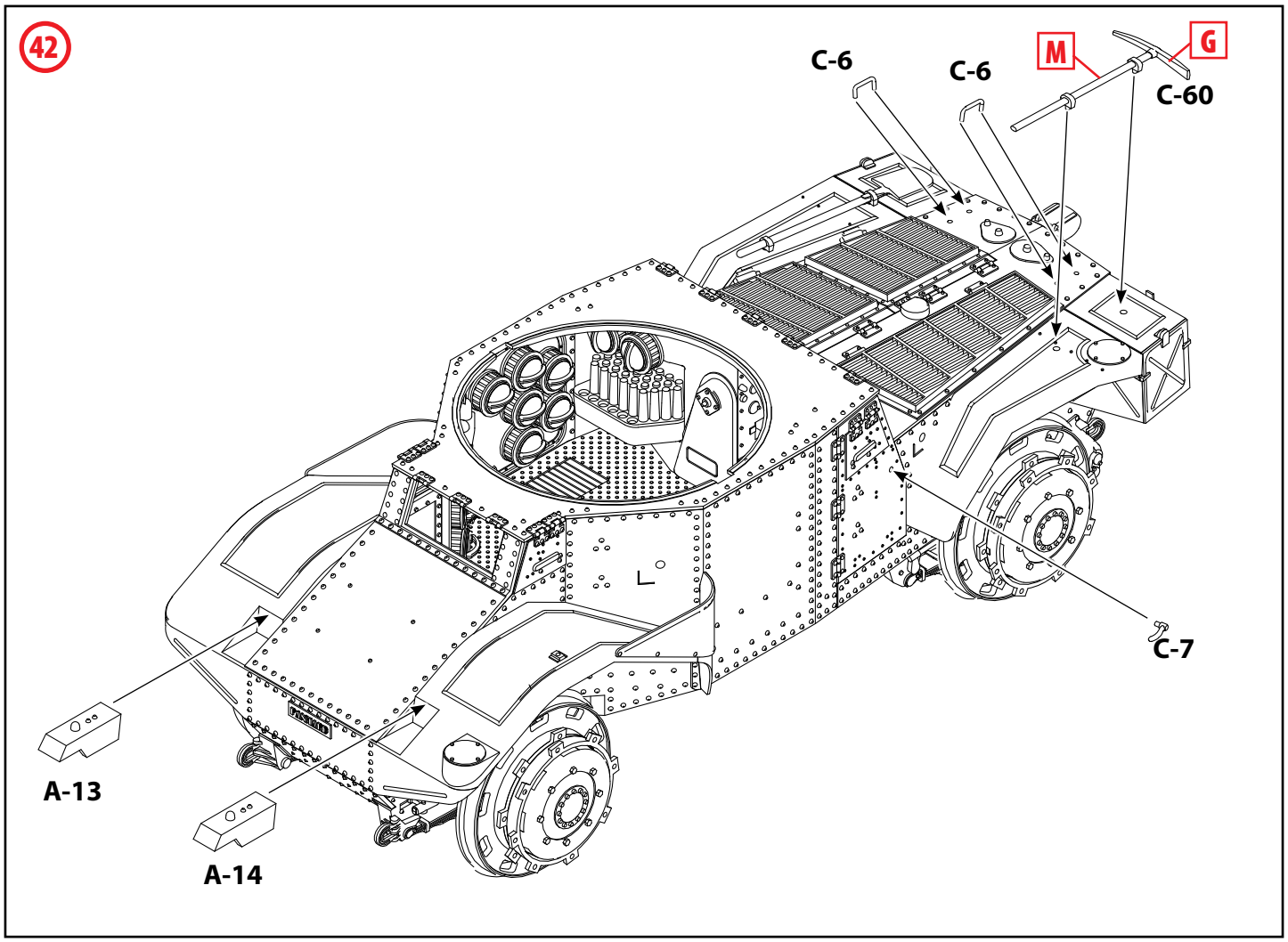
42
C-6
C-6
M
G
C-60
C-7
A-13
A-14

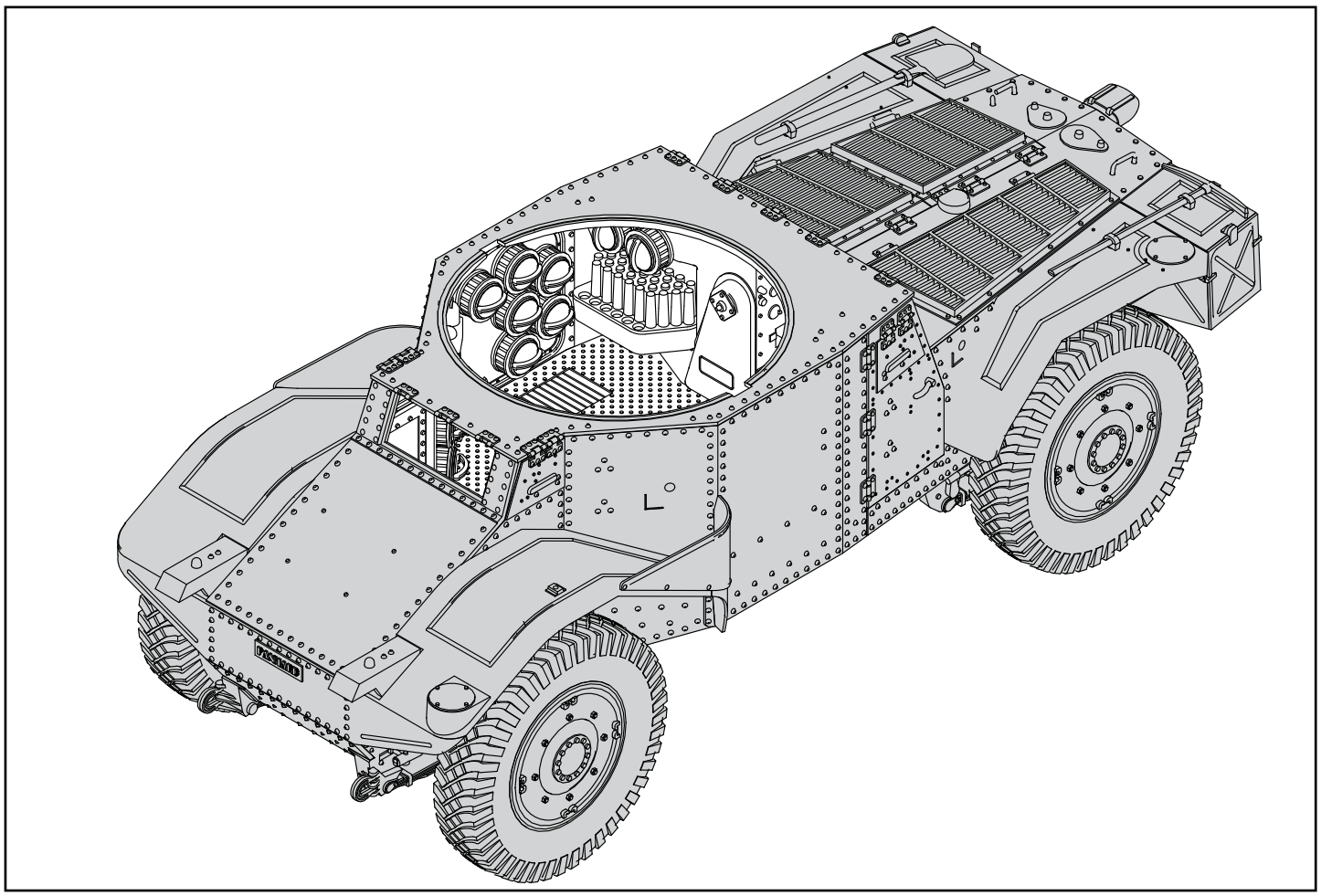

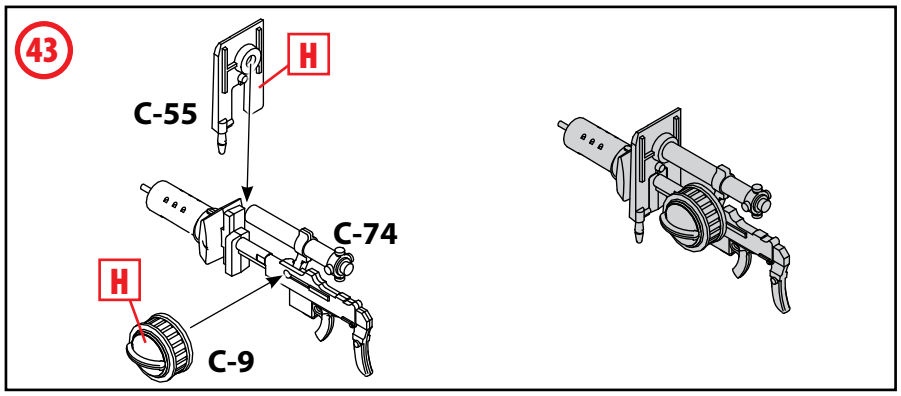
43
H
C-55
C-74
H
C-9

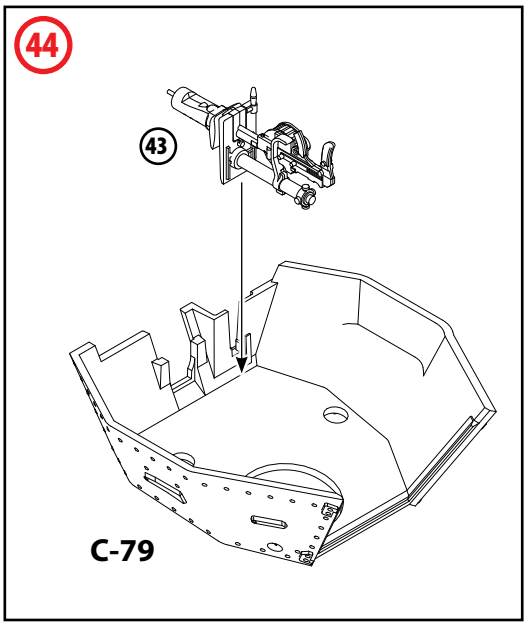
44
43
C-79

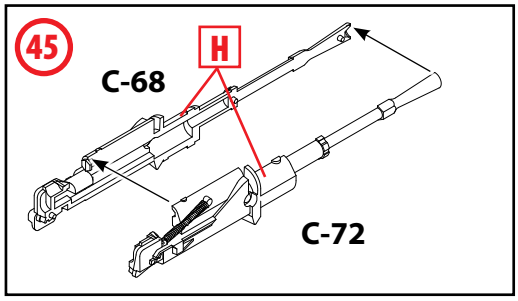
45
H
C-68
C-72

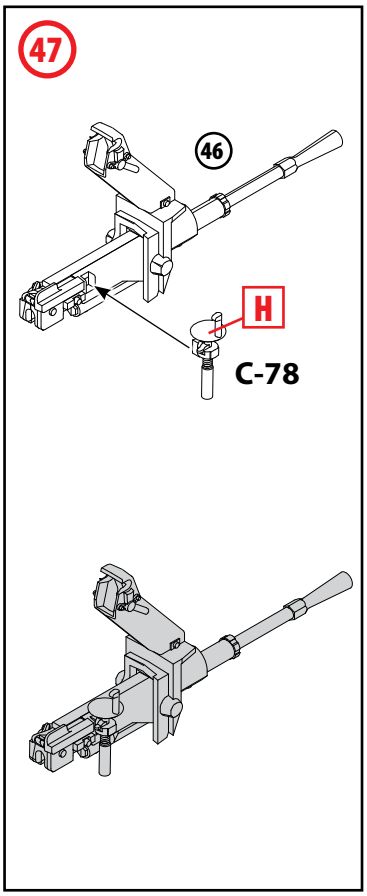
47
46
H
C-78

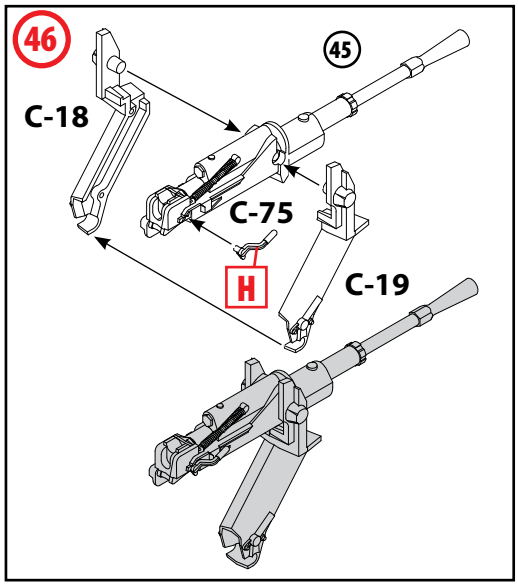
46
45
C-18
C-75
H
C-19

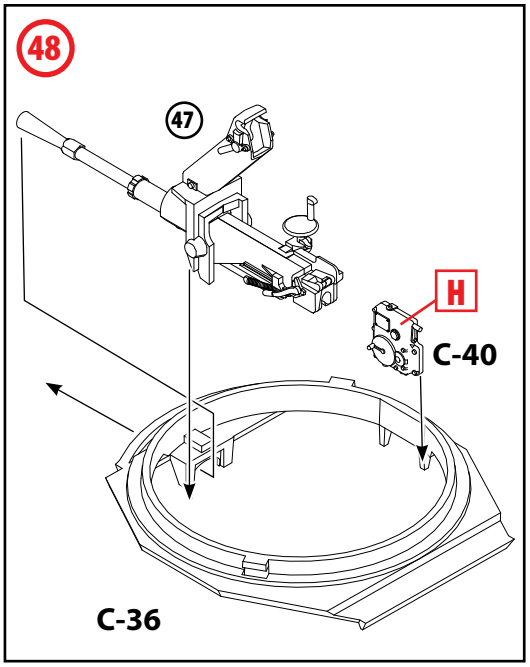
48
47
H
C-40
C-36

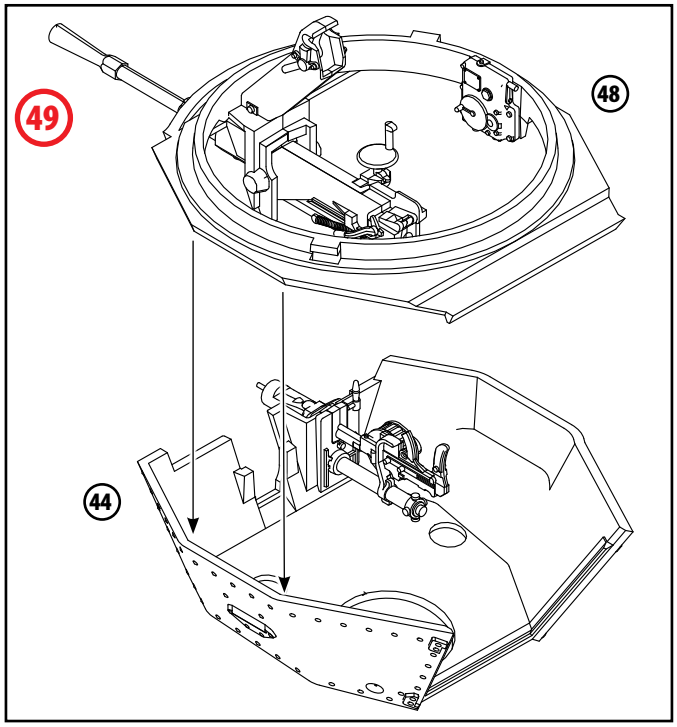
49
48
44

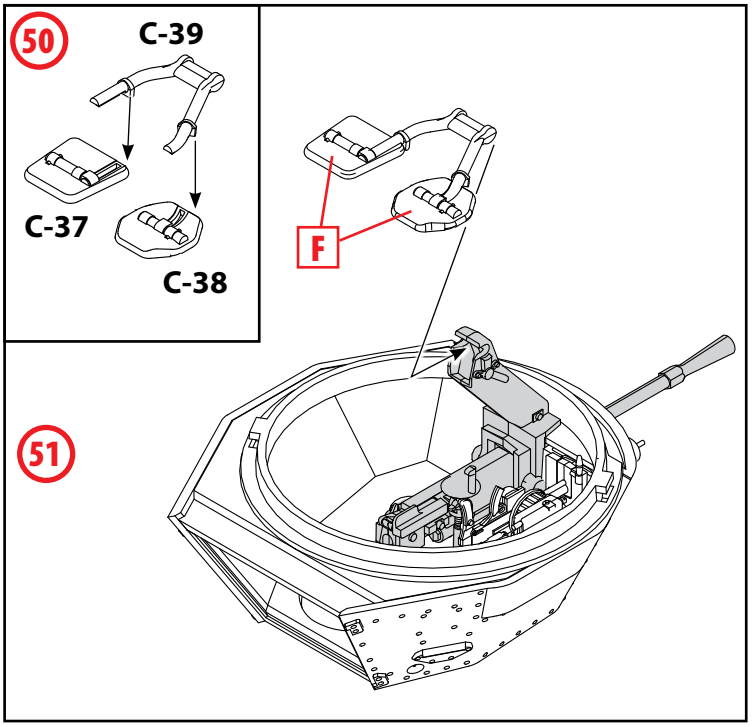
50
C-39
C-37
C-38
F
51

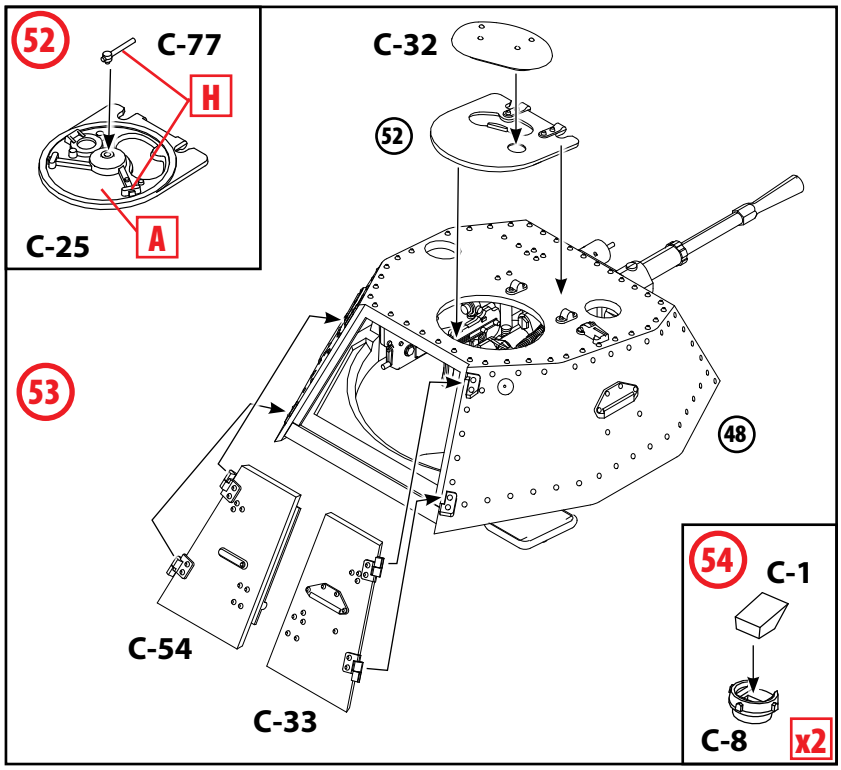
52
C-77
H
C-25
A
C-32
52
53
48
C-54
C-33
54
C-1
C-8
x2

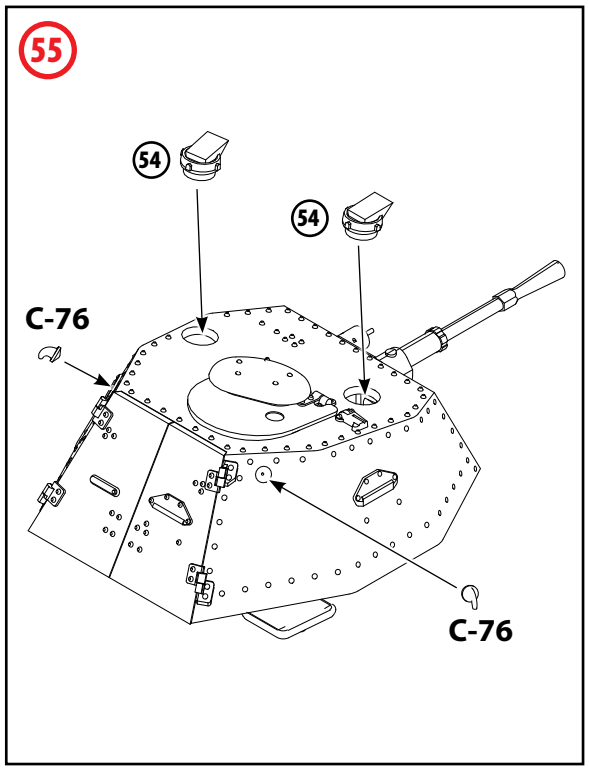
55
54
54
C-76
C-76

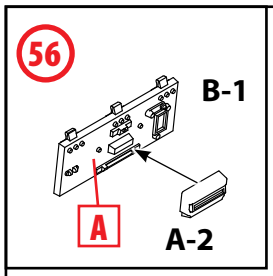
56
B-1
A
A-2

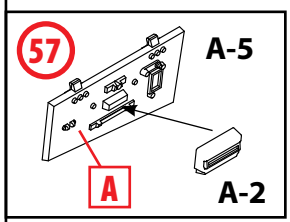
57
A-5
A
A-2

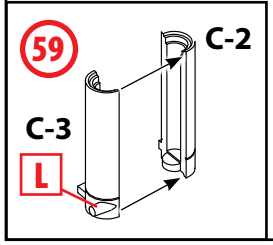
59
C-2
C-3
L

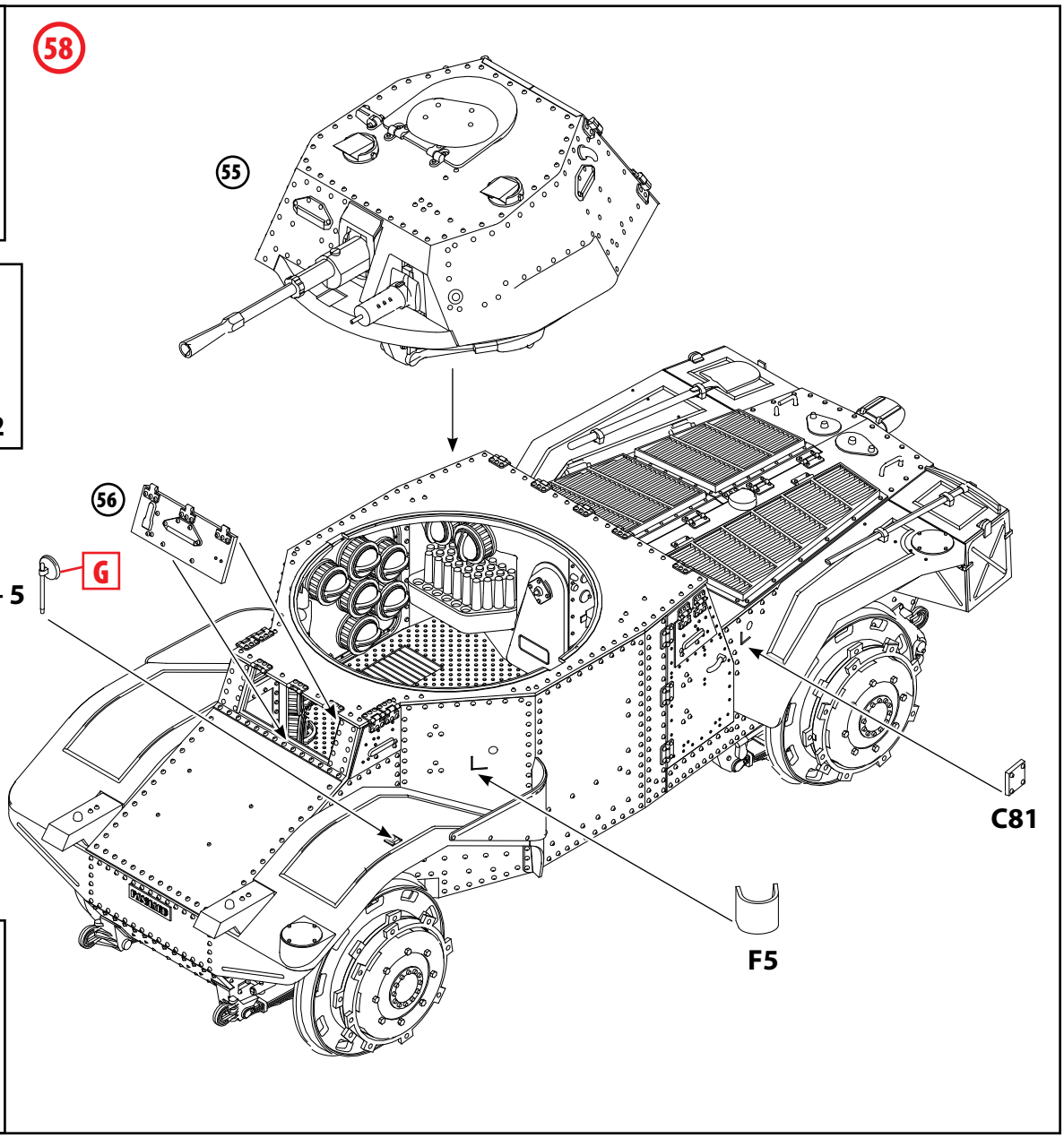
58
55
56
C- 5
G
C81
F5

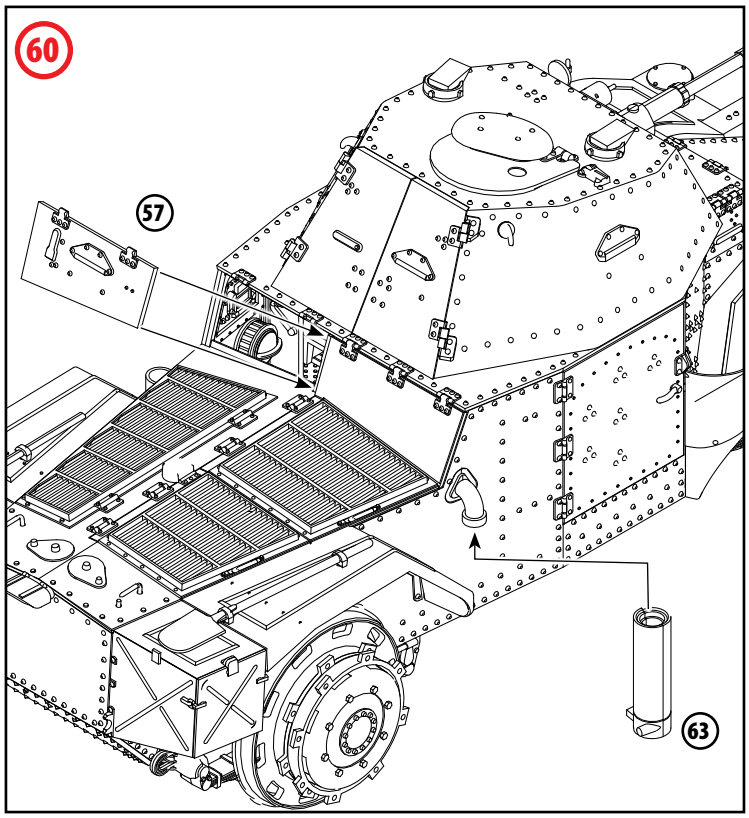
60
57
63

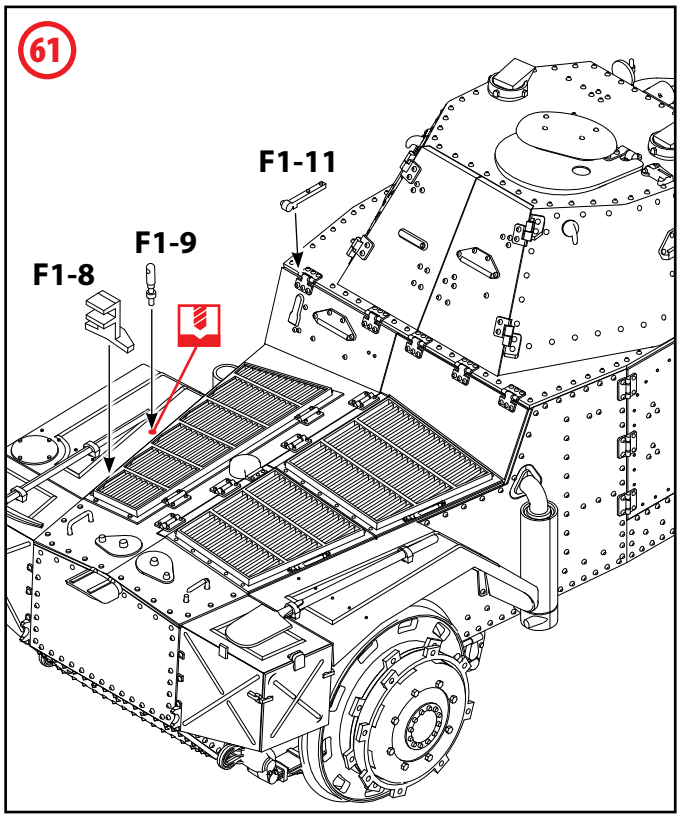
61
F1-11
F1-9
F1-8

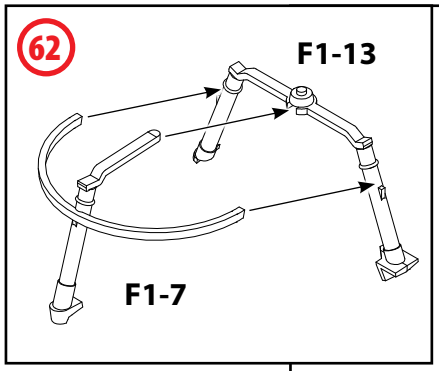
62
F1-13
F1-7

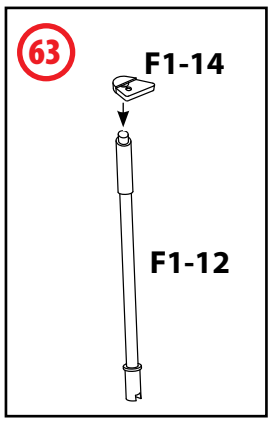
63
F1-14
F1-12

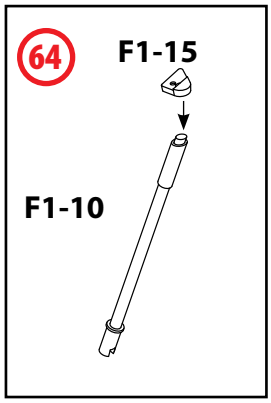
64
F1-15
F1-10

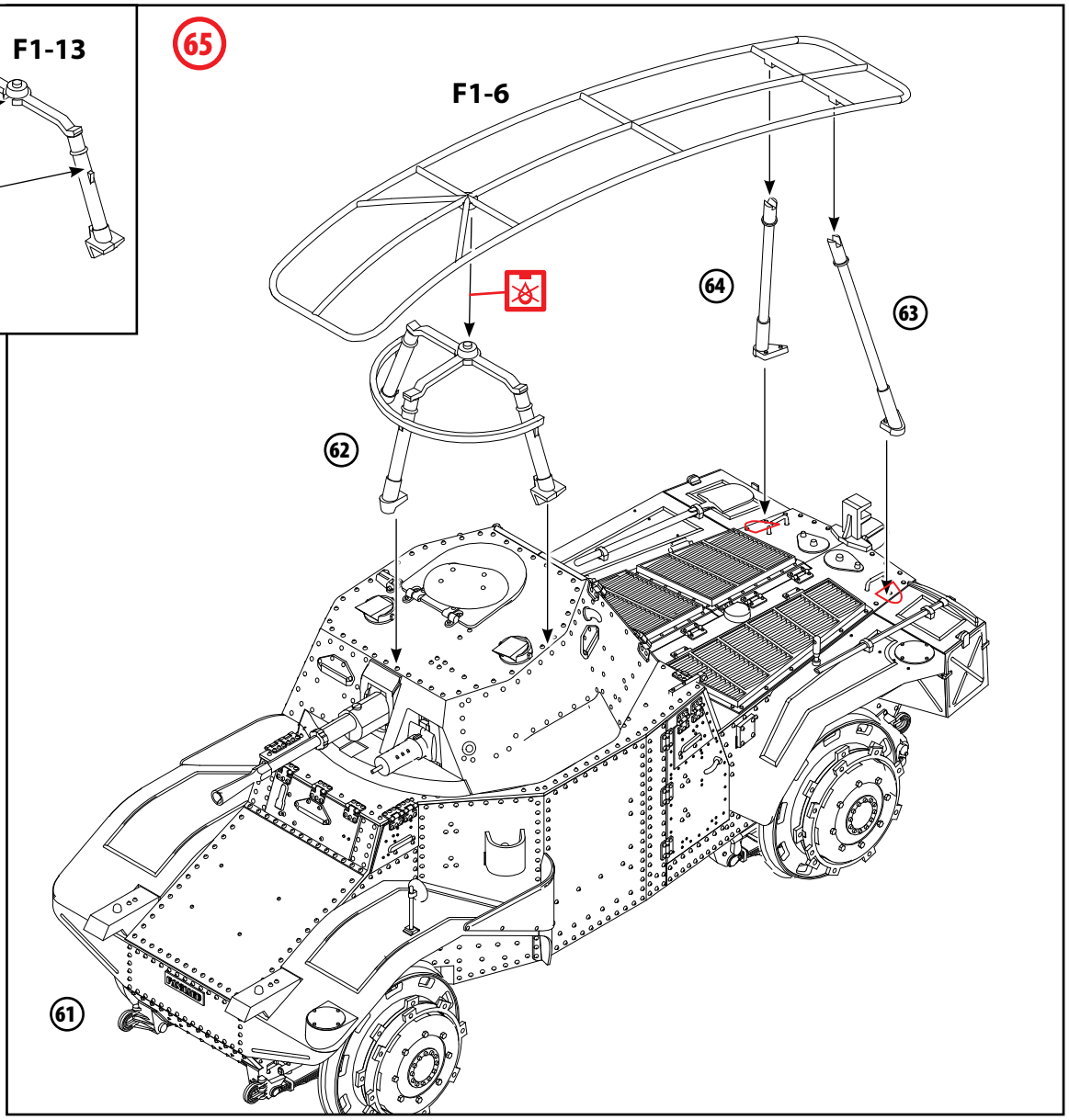
65
F1-6
64
63
62
61

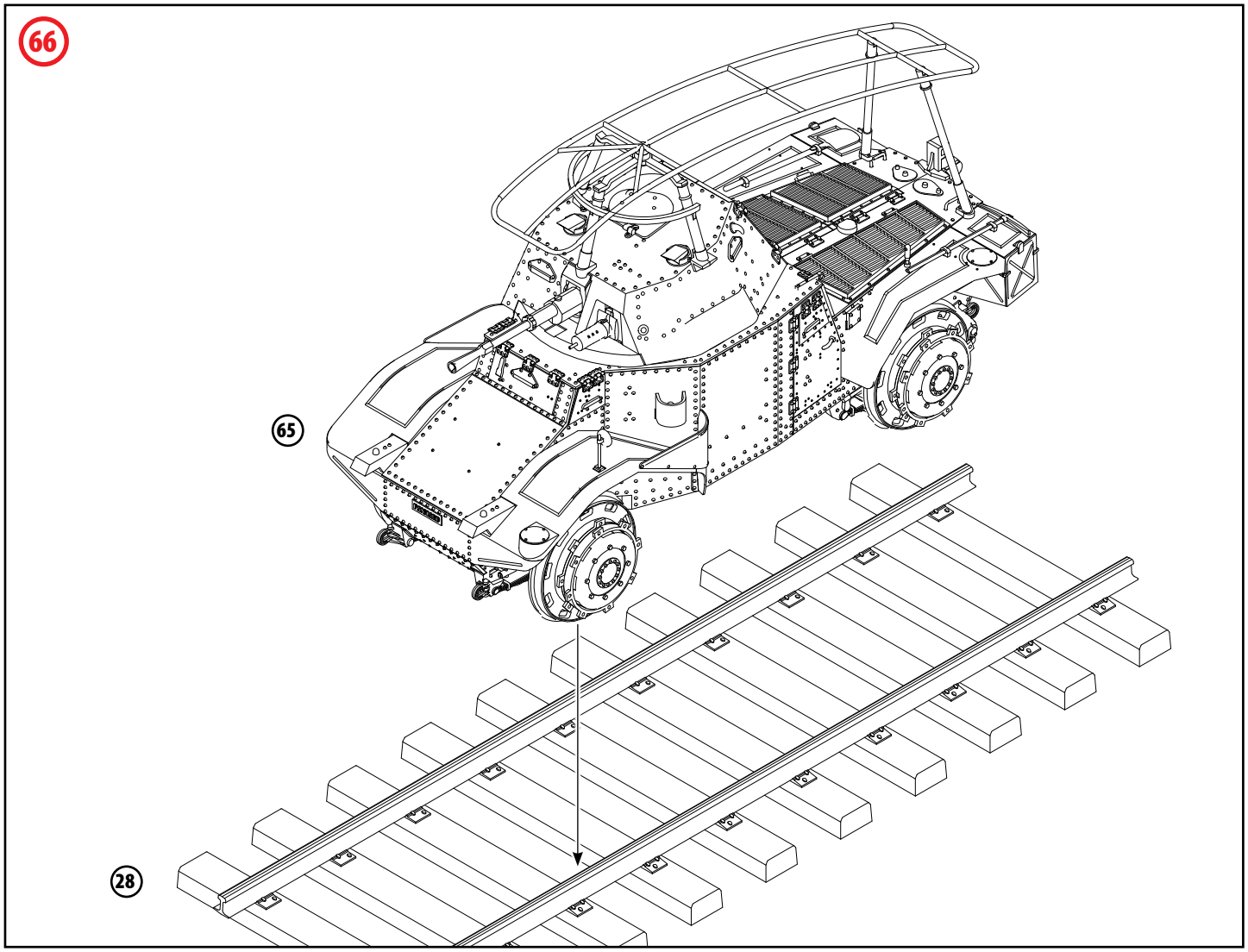
66
65
28

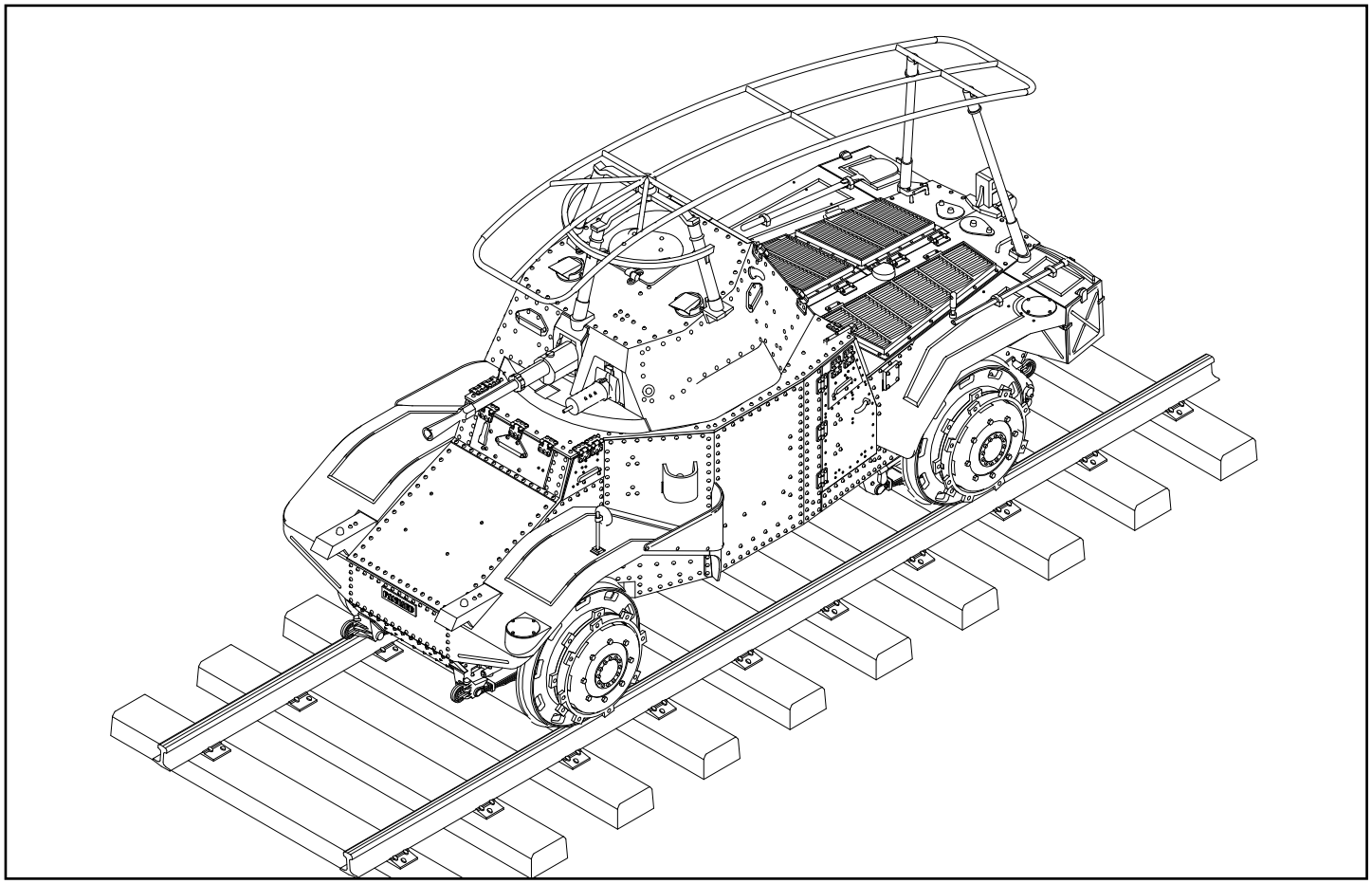

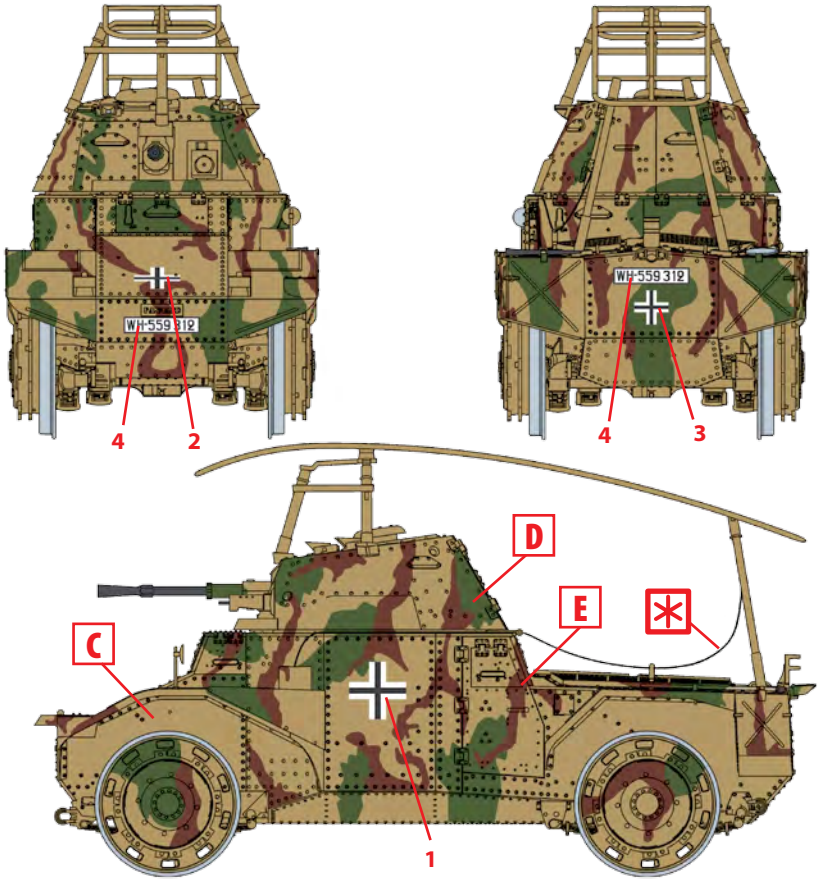

1. P 204(f) Panzerdraisine, Россия, 1943-1944 г.
   P 204(f) Panzerdraisine, Russia, 1943-1944

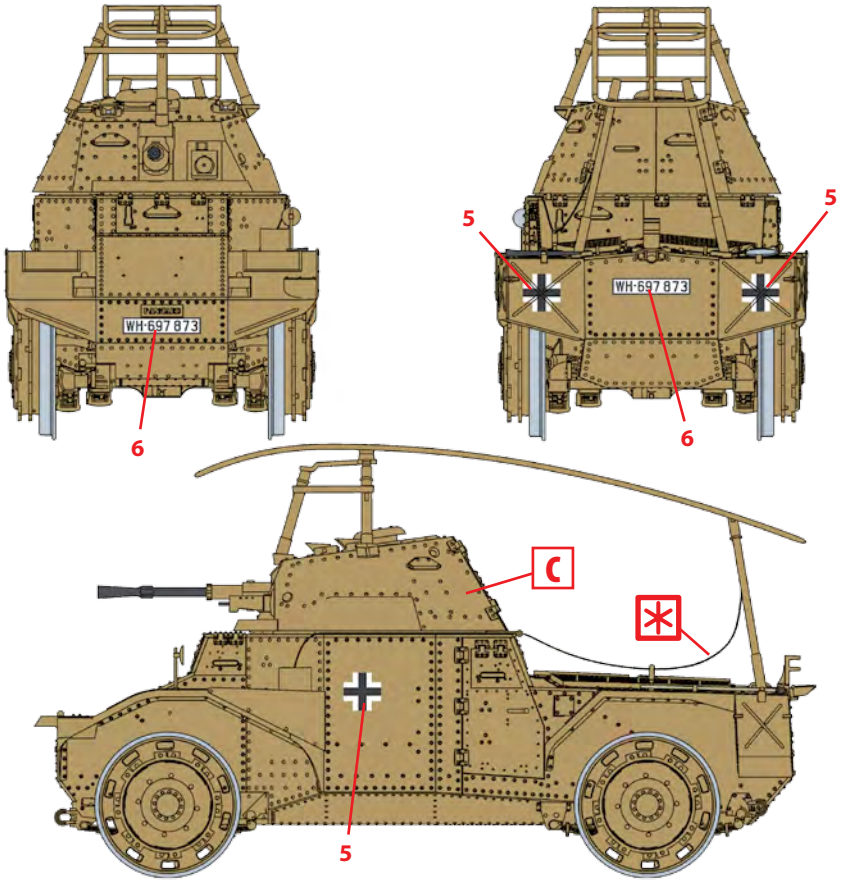

1. P 204(f) Panzerdraisine, бронепоезд Panzer Zug No 64, Восточный фронт, 1943 г.
   P 204(f) Panzerdraisine, Panzer Zug No 64 armoured train, Eastern Front, 1943

ООО ICM Холдинг
ул. Бориспольская 9, строение 64,
02099, Киев, Украина
Тел./факс: +38(044) 369 54 12
E-mail: export@icm.com.ua

ICM Holding
Borispolskaya, 9, build. 64,
02099, Kiev, Ukraine
Tel./Fax: +38(044) 369 54 12
E-mail: export@icm.com.ua